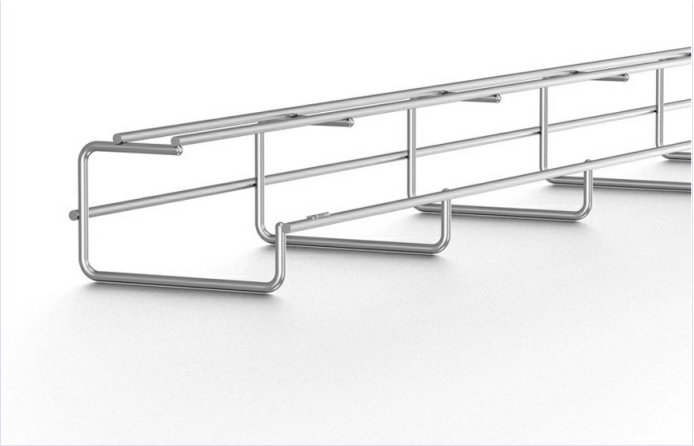

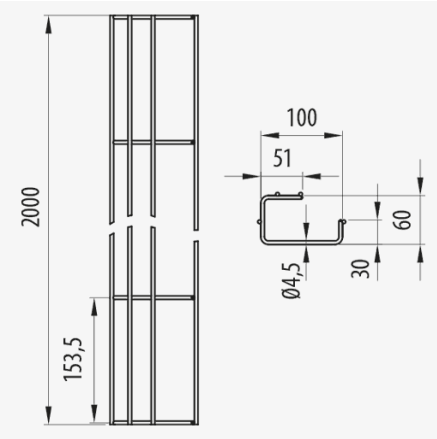

Description

Chemin de câble fil de 60 mm de hauteur, avec protection de surface et bordure de sécurité pour le support et la conduction de câbles électriques dans les faux plafonds. Il est fixé au plafond sans nécessiter d'appui supplémentaire, uniquement à l'aide de la fixation Rejitech®. Il a une structure ouverte qui permet l'introduction latérale du câblage réduisant le travail. Il est fourni en longueurs de 2 m.

Advantages

Fixation directe au plafond sans besoin de support supplémentaire, uniquement à l'aide de la fixation Rejitech.

Câbles commandés et avec une ventilation maximale.

'Installation dans de faux plafonds ou de petits espaces.

'Assemblage rapide avec un seul opérateur.

'S'installe rapidement sans avoir besoin de joints ou de courbes.

Applications

Indiqué pour la canalisation, le transport et la distribution de câbles d'installations électriques et / ou de télécommunications d'installations industrielles, de travaux de génie civil et d'infrastructures, de tunnels et de galeries d'installations. Son utilisation est principalement indiquée pour les installations dans les faux plafonds car sa hauteur de 60 ou 100 mm lui permet d'être logée dans de petits espaces.

Solutions

INDUSTRIA PETROQUÍMICA ENERGÍA FOTOVOLTAICA CENTROS DE DATOS EDIFICACIÓN. TERCIARIO SECTOR FERROVIARIO RESISTENCIA AL FUEGO

Toute la documentation incluse et / ou associée à ce catalogue est la propriété de Pemsa®. Cette information ne peut être reproduite en totalité ou en partie, ne peut être communiquée à des tiers et ne doit pas servir à d´autre fins que diffère de la raison pourquoi cette information est fournie, sans permission préalable et écrite de PEMSA. Tous les droits de propriété intellectuelle et industrielle qui pourraient éventuellement retomber sur cette documentation, y compris les Know-How, brevets, dessins industriels et tous autres droits appartiennent à Pemsa®. Pemsa, Rejiband, Pemsaband, Inducanal, Rejitech, Megaband, Pemsaflex sont des marques de commerce enregistrée propiété de "Pemsa Cable Management, S.A."

Main technical characteristics

ETIM 10
EC000853

Product data

Ⓢ	Class IEC 61537			mm²		REF	kg/u		Ⓜ		mm²		
EZ	Classe 3	60	100	4	2	60215020	0,548	16	Acier avec prot. superficielle	20 J	2335	-50 / 150 ºC	A1 Non combustible

Ⓢ Système de Protection

CU - Cuivrage

PG - Pre-galvanisé

EZ - Electrozingage

BC - Electrogalvanised Bichromate / Electrozingage Bichromaté

BK8 - Protection Haute Résistance

GC - Galvanisation à Chaud /

INOX - Acier Inoxydable. AISI 304, AISI 316L

PT - Peinture Polyester

AL - Aluminium

LN - Laiton or Laiton Nickelé

Ⓜ Matériaux isolants

PC+ABS - Halogen Free Polycarbonate + ABS / Polycarbonate + ABS sans halogène

PVC - Polychlorure de vinyle

PP - Polypropylène sans halogène

PA6 - Polyamide 6 sans halogène

PA12 - Polyamide 12 sans halogène

PU - Polyuréthane

PE - Polyéthylène

NBR - Caoutchouc NBR

PET - Polyesterester Thermoplastique

TPV - Thermoplastique

Toute la documentation incluse et / ou associée à ce catalogue est la propriété de Pemsa®. Cette information ne peut être reproduite en totalité ou en partie, ne peut être communiquée à des tiers et ne doit pas servir à d´autre fins que diffère de la raison pourquoi cette information est fournie, sans permission préalable et écrite de PEMSA. Tous les droits de propriété intellectuelle et industrielle qui pourraient éventuellement retomber sur cette documentation, y compris les Know-How, brevets, dessins industriels et tous autres droits appartiennent à Pemsa®. Pemsa, Rejiband, Pemsaband, Inducanal, Rejitech, Megaband, Pemsaflex sont des marques de commerce enregistrée propiété de "Pemsa Cable Management, S.A."

Product applications



Toute la documentation incluse et / ou associée à ce catalogue est la propriété de Pemsa®. Cette information ne peut être reproduite en totalité ou en partie, ne peut être communiquée à des tiers et ne doit pas servir à d´autre fins que diffère de la raison pourquoi cette information est fournie, sans permission préalable et écrite de PEMSA. Tous les droits de propriété intellectuelle et industrielle qui pourraient éventuellement retomber sur cette documentation, y compris les Know-How, brevets, dessins industriels et tous autres droits appartiennent à Pemsa®. Pemsa, Rejiband, Pemsaband, Inducanal, Rejitech, Megaband, Pemsaflex sont des marques de commerce enregistrée propiété de "Pemsa Cable Management, S.A."

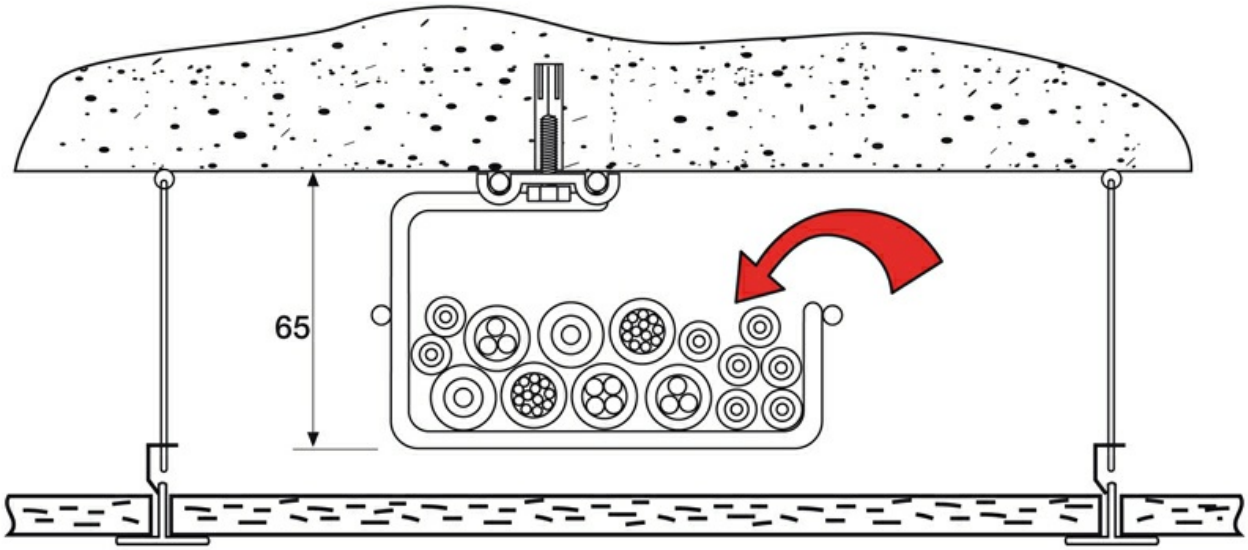

Toute la documentation incluse et / ou associée à ce catalogue est la propriété de Pemsa®. Cette information ne peut être reproduite en totalité ou en partie, ne peut être communiquée à des tiers et ne doit pas servir à d´autre fins que diffère de la raison pourquoi cette information est fournie, sans permission préalable et écrite de PEMSA. Tous les droits de propriété intellectuelle et industrielle qui pourraient éventuellement retomber sur cette documentation, y compris les Know-How, brevets, dessins industriels et tous autres droits appartiennent à Pemsa®. Pemsa, Rejiband, Pemsaband, Inducanal, Rejitech, Megaband, Pemsaflex sont des marques de commerce enregistrée propiété de "Pemsa Cable Management, S.A."