Accessoires

Clip de Maintien I



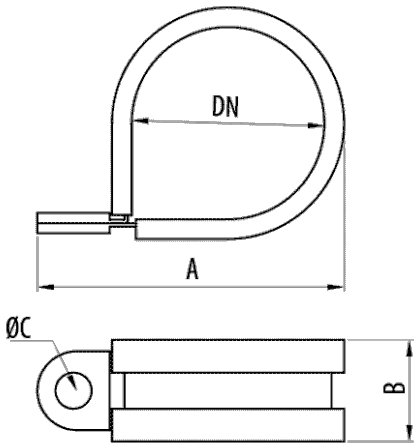

Description

Collier en acier zingué avec profil en élastomère pour la fixation des conduits dans les installations de gestion des câbles et pour la protection contre les vibrations. Disponible en différents diamètres.

Advantages

Le profil en élastomère NBR atténue les vibrations.

Disponible en DN7, DN9, DN11, DN13, DN16, DN21, DN29, DN36 et DN48.

'Température de travail: -25ºC à + 100ºC.

Conformité CE à la directive 2014/35 et à la norme EN IEC 61386.

Fabriqué en acier avec système de protection PG et profilé en élastomère NBR.

Applications

Convient pour la fixation à la surface de tuyaux flexibles TFA, TM, TM-PVC, Ecoflex® et Pemsaflex® dans la conduction de câbles électriques pour applications générales, bâtiments, tertiaires et industriels.

Solutions

Toute la documentation incluse et / ou associée à ce catalogue est la propriété de Pemsa®. Cette information ne peut être reproduite en totalité ou en partie, ne peut être communiquée à des tiers et ne doit pas servir à d´autre fins que diffère de la raison pourquoi cette information est fournie, sans permission préalable et écrite de PEMSA. Tous les droits de propriété intellectuelle et industrielle qui pourraient éventuellement retomber sur cette documentation, y compris les Know-How, brevets, dessins industriels et tous autres droits appartiennent à Pemsa®. Pemsa, Rejiband, Pemsaband, Inducanal, Rejitech, Megaband, Pemsaflex sont des marques de commerce enregistrée propiété de "Pemsa Cable Management, S.A."

Clip de Maintien I

Main technical characteristics

Ⓢ EZ | Ⓕ EZ2, Électrozingué | DN DN 7, DN10, DN12, DN17, DN23, DN29, DN36, DN48 | Ⓜ ACERO CON PROT. SUPERFICIAL,NBR

-25 / 120 °C | LIBRE DE HALÓGENOS,NO PROPAGADOR DE LA LLAMA | ETIM 10 EC011409

Product data

DN	A (mm)	B (mm)	C (mm)	REF	kg/u	u
DN 7	25	12.5	4.2	39095000	0,035	100
DN10	27	12.5	4.2	39095100	0,040	100
DN12	30	12.5	4.2	39095200	0,042	100
DN17	40	15.5	5.5	39095400	0,093	100
DN23	48	15.5	5.5	39095500	0,114	50
DN29	60	18	6.2	39095600	0,233	30
DN36	74	18	6.3	39095700	0,283	20
DN48	86	18.5	6.2	39095800	0,342	20

Ⓢ Système de Protection

CU - Cuivrage

PG - Pre-galvanisé

EZ - Electrozingage

BC - Electrogalvanised Bichromate / Electrozingage Bichromaté

BK8 - Protection Haute Résistance

GC - Galvanisation à Chaud /

INOX - Acier Inoxydable. AISI 304, AISI 316L

PT - Peinture Polyester

AL - Aluminium

LN - Laiton or Laiton Nickelé

Ⓜ Matériaux isolants

PC+ABS - Halogen Free Polycarbonate + ABS / Polycarbonate + ABS sans halogène

PVC - Polychlorure de vinyle

PP - Polypropylène sans halogène

PA6 - Polyamide 6 sans halogène

PA12 - Polyamide 12 sans halogène

PU - Polyuréthane

PE - Polyéthylène

NBR - Caoutchouc NBR

PET - Polyesterester Thermoplastique

TPV - Thermoplastique

Toute la documentation incluse et / ou associée à ce catalogue est la propriété de Pemsa®. Cette information ne peut être reproduite en totalité ou en partie, ne peut être communiquée à des tiers et ne doit pas servir à d´autre fins que diffère de la raison pourquoi cette information est fournie, sans permission préalable et écrite de PEMSA. Tous les droits de propriété intellectuelle et industrielle qui pourraient éventuellement retomber sur cette documentation, y compris les Know-How, brevets, dessins industriels et tous autres droits appartiennent à Pemsa®. Pemsa, Rejiband, Pemsaband, Inducanal, Rejitech, Megaband, Pemsaflex sont des marques de commerce enregistrée propiété de "Pemsa Cable Management, S.A."