Accessoires Robotique

23/11/2026

Protecteur de Conduit (Ref: 33100036)

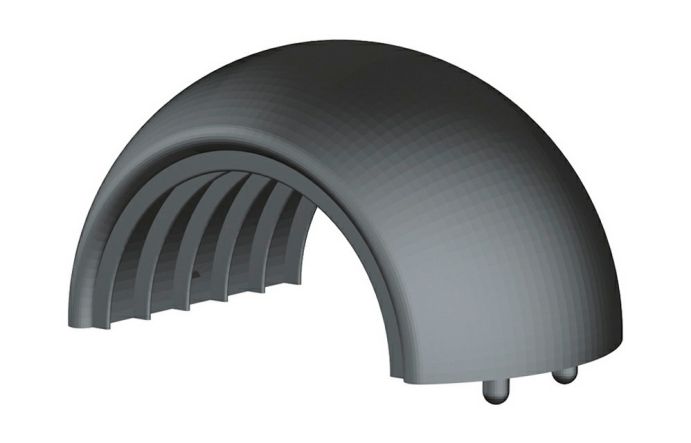

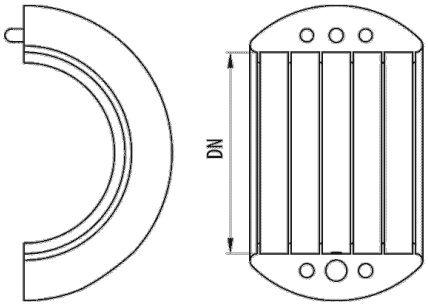

Description

Article pour la protection contre les chocs et l'abrasion des conduits auto-extinguibles en polyamide 12 de couleur noir RAL 9005, sans halogènes et disponibles en plusieurs tailles. Convient pour les conduits flexibles RB-PA et RB-PU pour les applications robotiques.

Advantages

Application comme joint à rotule avec la pince pour favoriser la rotation du tube flexible pour le câblage du robot.

Conformité CE à la directive 2014/35 et à la norme IEC 61386.

En polyamide 12 auto-extinguible, sans halogène et ignifuge.

Protection du tube en zone de choc, impacts, l'abrasion ou l'usure.

'Température de travail: -25°C à + 90°C.

Applications

Convient aux installations de robotique et de câblage dans les bras de robot de chaînes de montage, d'applications industrielles, etc.

Solutions

Toute la documentation incluse et / ou associée à ce catalogue est la propriété de Pemsa®. Cette information ne peut être reproduite en totalité ou en partie, ne peut être communiquée à des tiers et ne doit pas servir à d´autre fins que diffère de la raison pourquoi cette information est fournie, sans permission préalable et écrite de PEMSA. Tous les droits de propriété intellectuelle et industrielle qui pourraient éventuellement retomber sur cette documentation, y compris les Know-How, brevets, dessins industriels et tous autres droits appartiennent à Pemsa®. Pemsa, Rejiband, Pemsaband, Inducanal, Rejitech, Megaband, Pemsaflex sont des marques de commerce enregistrée propiété de "Pemsa Cable Management, S.A."

Protecteur de Conduit (Ref: 33100036)

Product data

ETIM 10	
Huella de CO2. GWP A1-A3 (kg CO2 eq.)	
Couleur	Noir RAL 9005
DN	DN36
kg/u	0,050
u	10

Matériel	Polyamide 12
Température de travail (°C)	-25 / 90 °C
Résistance au feu	LIBRE DE HALÓGENOS,NO PROPAGADOR DE LA LLAMA

Ⓢ Système de Protection

CU - Cuivrage

PG - Pre-galvanisé

EZ - Electrozingage

BC - Electrogalvanised Bichromate / Electrozingage Bichromaté

BK8 - Protection Haute Résistance

GC - Galvanisation à Chaud /

INOX - Acier Inoxydable. AISI 304, AISI 316L

PT - Peinture Polyester

AL - Aluminium

LN - Laiton or Laiton Nickelé

Ⓜ Matériaux isolants

PC+ABS - Halogen Free Polycarbonate + ABS / Polycarbonate + ABS sans halogène

PVC - Polychlorure de vinyle

PP - Polypropylène sans halogène

PA6 - Polyamide 6 sans halogène

PA12 - Polyamide 12 sans halogène

PU - Polyuréthane

PE - Polyéthylène

NBR - Caoutchouc NBR

PET - Polyesterester Thermoplastique

TPV - Thermoplastique

Toute la documentation incluse et / ou associée à ce catalogue est la propriété de Pemsa®. Cette information ne peut être reproduite en totalité ou en partie, ne peut être communiquée à des tiers et ne doit pas servir à d´autre fins que diffère de la raison pourquoi cette information est fournie, sans permission préalable et écrite de PEMSA. Tous les droits de propriété intellectuelle et industrielle qui pourraient éventuellement retomber sur cette documentation, y compris les Know-How, brevets, dessins industriels et tous autres droits appartiennent à Pemsa®. Pemsa, Rejiband, Pemsaband, Inducanal, Rejitech, Megaband, Pemsaflex sont des marques de commerce enregistrée propiété de "Pemsa Cable Management, S.A."