Acessórios para Calhas de Escada

25/11/2026

Curva Vertical Articulada MEGAband (Ref: 93415150)



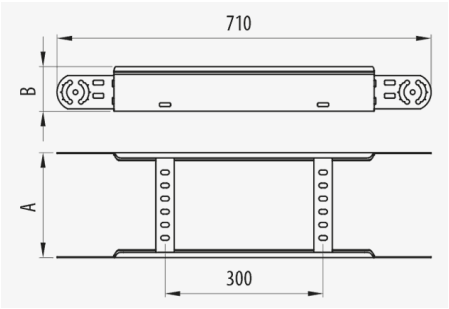

Descrição

Acessório matálico articulado composto por um troço reto com duas travessias soldadas, com borda de segurança e sistema de encaixe para a criação de uma mudança de nível na calha de escada Megaband®. , , , . Permite realizar subidas, descidas e mudanças de altura em ângulos variáveis de 15, 30, 45 e 90°. Montagem de ligação rápida mediante sistema Click, sem uniões. Fabricado em aço em diversos tamanhos e vários Sistemas de Proteção.

Vantagens

Borda de segurança curvada assegurando a máxima segurança.

Disponível em vários Sistemas de Proteção: GC e aço inox AISI 304 e AISI 316L.

O ângulo é variável em 15°, 30°, 45°, 90°. Pode-se acoplar vários troços para dispôr de um maior raio de curvatura para cabos de frande tamanho.

Garantia de continuidade elétrica segundo a norma IEC 61537.

Utilizar em conjunto com dobradiças Megaband® e Kit de união Megaband® M8 ou parafusaria M8.

Aplicações

Adequada para realizar mudanças de nível na condução de cabos em calhas Megaband® em instalações elétricas e de telecomunicações em edifícios públicos, infraestruturas e obras privadas, instalações industriais e setor terciário.

Soluções

Toda a informação incluída neste documento é propriedade da Pemsa®. Estas informações não podem ser reproduzidas, no todo ou em parte, nem divulgadas a terceiros, nem utilizadas para qualquer outro fim, sem o prévio consentimento expresso por escrito da Pemsa®. Todos os direitos de Propriedade Intelectual e Industrial que possam eventualmente recair sobre esta documentação, incluindo o know-how, patentes, desenho industrial ou quaisquer outros direitos, pertencem à Pemsa®. Pemsa, Rejiband, Pemsaband, Inducanal, Rejitech, Megaband, Pemsaflex são marcas registadas propriedade da Pemsa Cable Management, S.A.

Acessórios para Calhas de Escada

25/11/2026

Curva Vertical Articulada MEGAband (Ref: 93415150)

Dados do produto

ETIM 10	EC001535	**u**	1
Huella de CO2. GWP A1-A3 (kg CO2 eq.)		**Material**	Aço com proteção de superfície
Sistema de proteção	PG	**Resisténcia ao impacto**	20 J
Acabamento	PG3,Pregalvanizado	**Temperatura de trabalho (°C)**	-50 / 150 °C
Classe de Résistencia	Clase 3	**Resistência ao fogo**	A1 Não combustible
Aba (mm)	120		
Largura (mm)	150		
kg/u	2,171		

Ⓢ Sistema de protecção

CU - Revestimento de cobre

PG - Pré-galvanizado

EZ - Electrogalvanizado

BC - Bicromatizada electrogalvanizada

BK8 - Acabamento de Alta Resistência

GC - Galvanizado a Quente

INOX - Aço Inoxidável

PT - Tinta de poliéster

AL - Alumínio

LN - Latão ou Latão Niquelado

Ⓜ Materiais Isolantes

PC+ABS - Policarbonato + ABS Livre de Halogéneo

PVC - Cloreto de polivinilo

PP - Sem halogéneo de polipropileno

PA6 - Poliamida 6 Halogéneo Livre

PA12 - Poliamida 12 Halogéneo Livre

PU - Poliuretano

PE - Polietileno

NBR - Borracha NBR

PET - Poliestireno Termoplástico

TPV - Termoplástico

Toda a informação incluída neste documento é propriedade da Pemsa®. Estas informações não podem ser reproduzidas, no todo ou em parte, nem divulgadas a terceiros, nem utilizadas para qualquer outro fim, sem o prévio consentimento expresso por escrito da Pemsa®. Todos os direitos de Propriedade Intelectual e Industrial que possam eventualmente recair sobre esta documentação, incluindo o know-how, patentes, desenho industrial ou quaisquer outros direitos, pertencem à Pemsa®. Pemsa, Rejiband, Pemsaband, Inducanal, Rejitech, Megaband, Pemsaflex são marcas registadas propriedade da Pemsa Cable Management, S.A.

Acessórios para Calhas de Escada

25/11/2026

Curva Vertical Articulada MEGAband (Ref: 93415150)

Aplicações de produtos

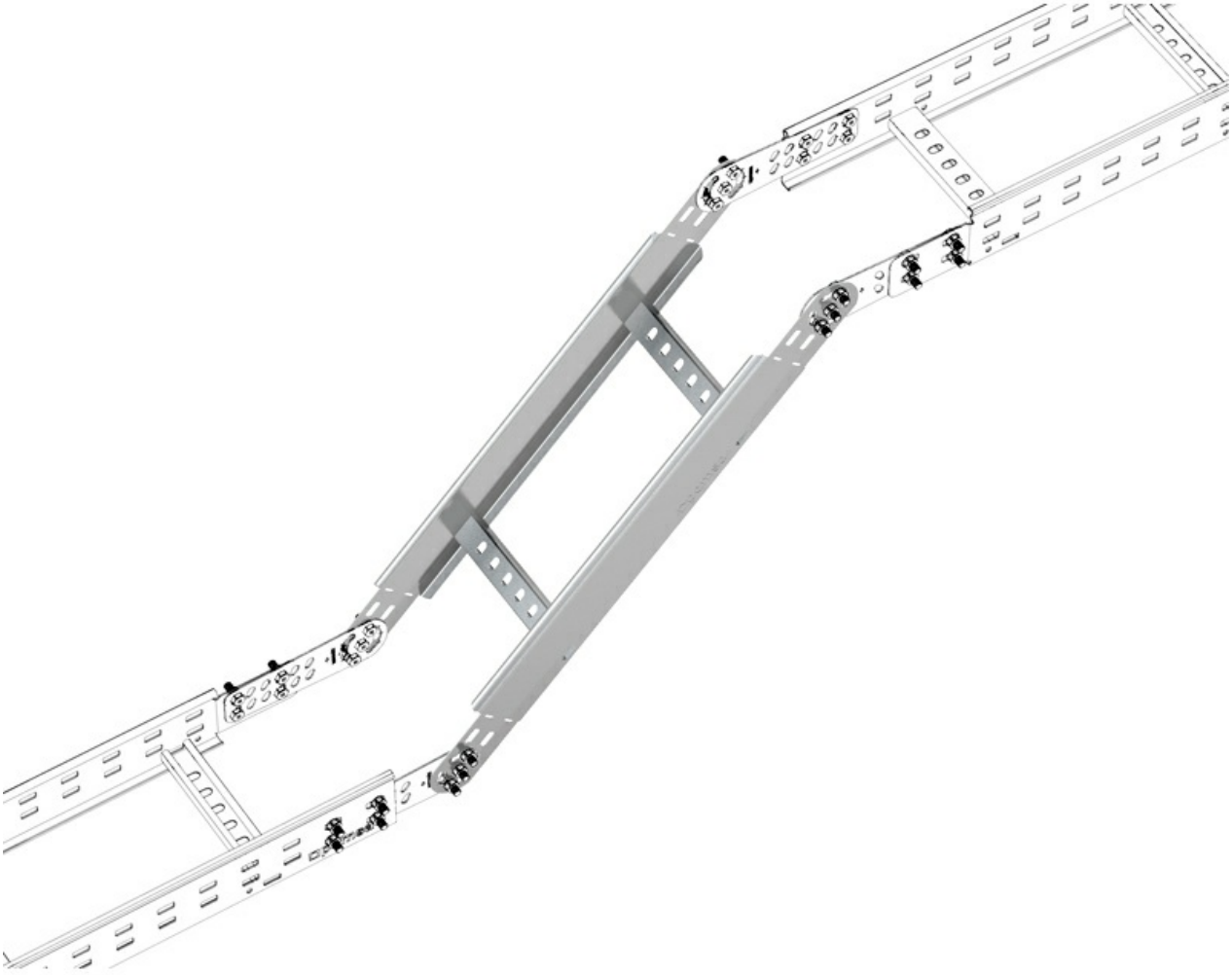

Toda a informação incluída neste documento é propriedade da Pemsa®. Estas informações não podem ser reproduzidas, no todo ou em parte, nem divulgadas a terceiros, nem utilizadas para qualquer outro fim, sem o prévio consentimento expresso por escrito da Pemsa®. Todos os direitos de Propriedade Intelectual e Industrial que possam eventualmente recair sobre esta documentação, incluindo o know-how, patentes, desenho industrial ou quaisquer outros direitos, pertencem à Pemsa®. Pemsa, Rejiband, Pemsaband, Inducanal, Rejitech, Megaband, Pemsaflex são marcas registadas propriedade da Pemsa Cable Management, S.A.

Curva Vertical Articulada MEGAband (Ref: 93415150)

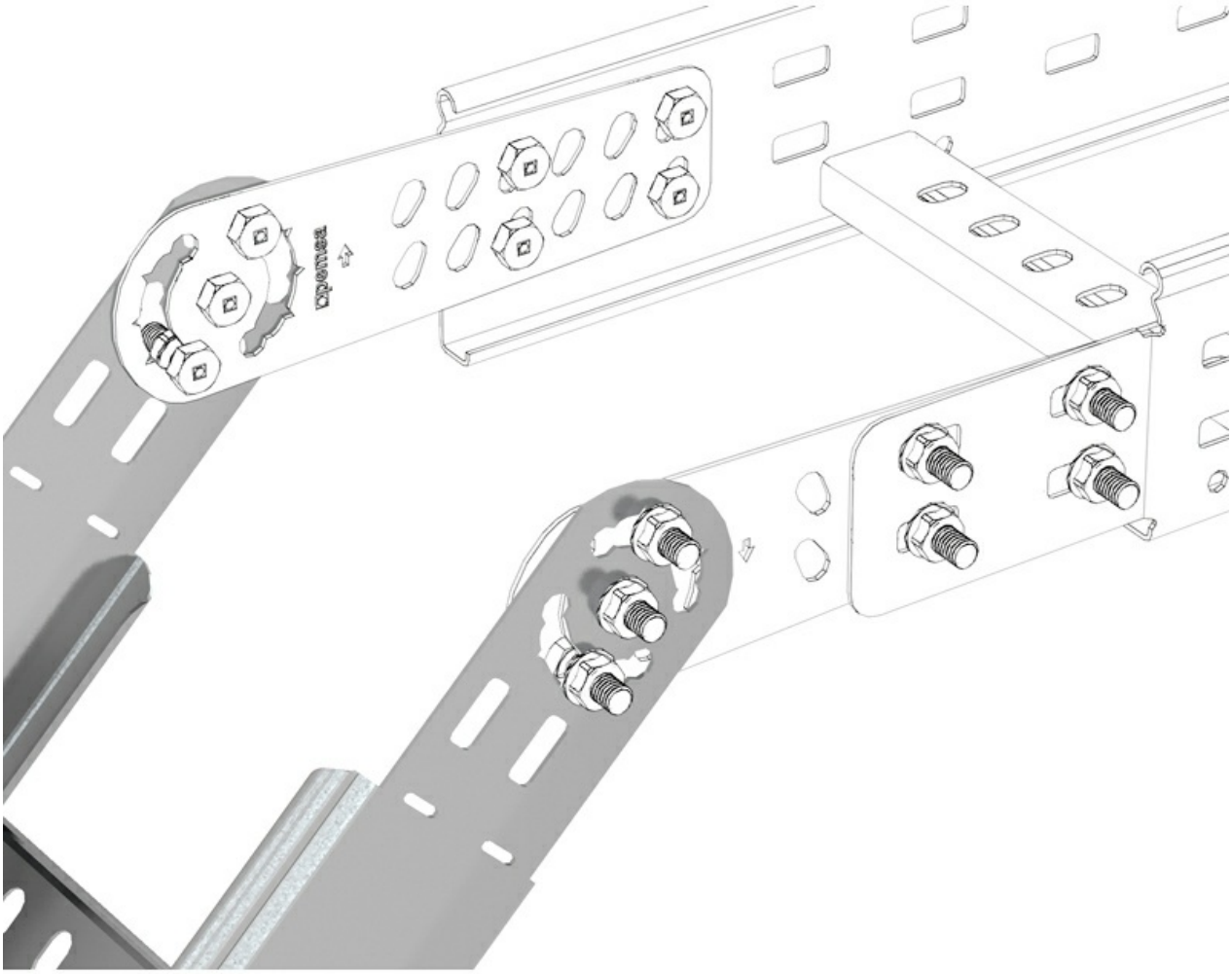

Toda a informação incluída neste documento é propriedade da Pemsa®. Estas informações não podem ser reproduzidas, no todo ou em parte, nem divulgadas a terceiros, nem utilizadas para qualquer outro fim, sem o prévio consentimento expresso por escrito da Pemsa®. Todos os direitos de Propriedade Intelectual e Industrial que possam eventualmente recair sobre esta documentação, incluindo o know-how, patentes, desenho industrial ou quaisquer outros direitos, pertencem à Pemsa®. Pemsa, Rejiband, Pemsaband, Inducanal, Rejitech, Megaband, Pemsaflex são marcas registadas propriedade da Pemsa Cable Management, S.A.

Curva Vertical Articulada MEGAband (Ref: 93415150)

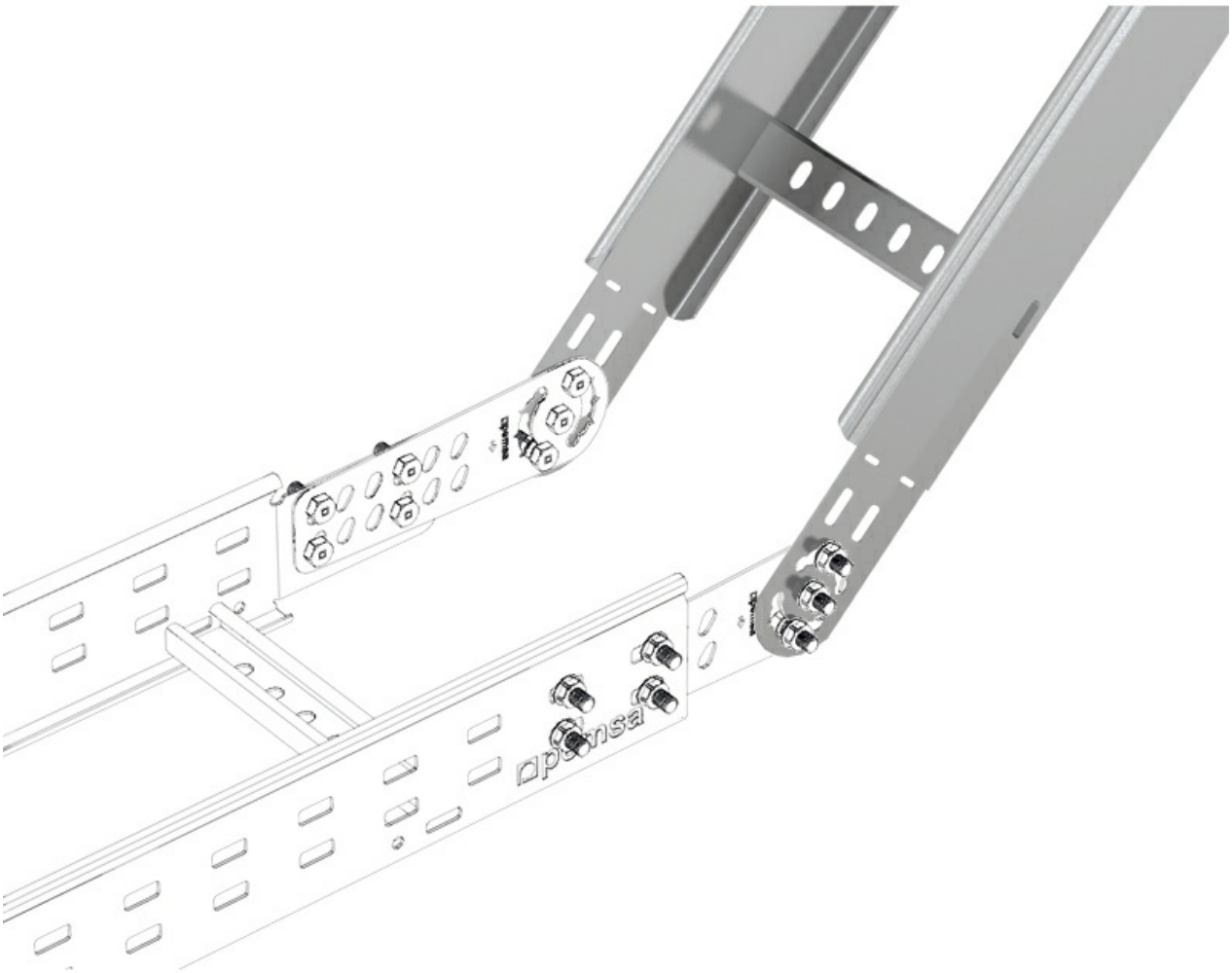

Toda a informação incluída neste documento é propriedade da Pemsa®. Estas informações não podem ser reproduzidas, no todo ou em parte, nem divulgadas a terceiros, nem utilizadas para qualquer outro fim, sem o prévio consentimento expresso por escrito da Pemsa®. Todos os direitos de Propriedade Intelectual e Industrial que possam eventualmente recair sobre esta documentação, incluindo o know-how, patentes, desenho industrial ou quaisquer outros direitos, pertencem à Pemsa®. Pemsa, Rejiband, Pemsaband, Inducanal, Rejitech, Megaband, Pemsaflex são marcas registadas propriedade da Pemsa Cable Management, S.A.

Curva Vertical Articulada MEGAband (Ref: 93415150)

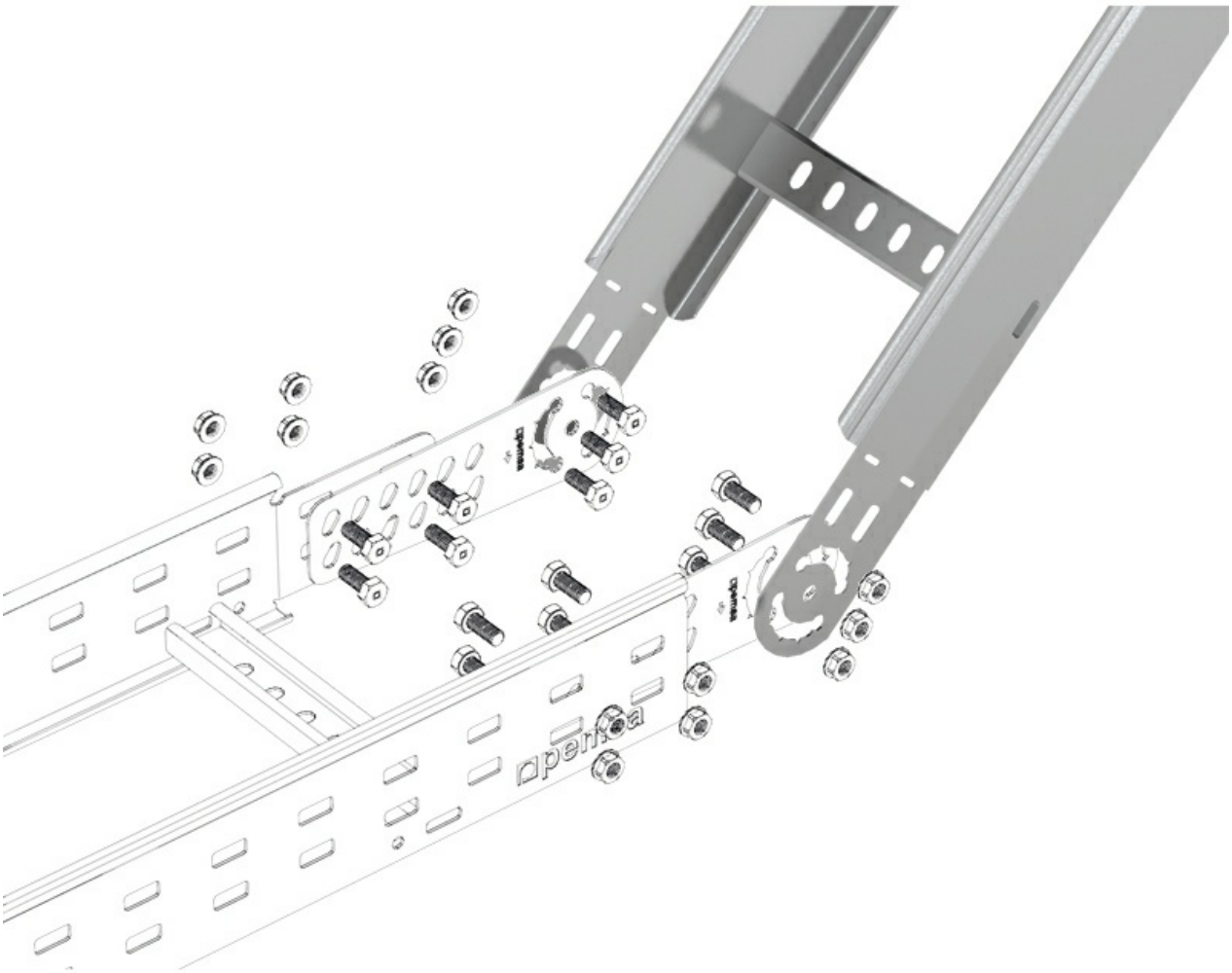

Toda a informação incluída neste documento é propriedade da Pemsa®. Estas informações não podem ser reproduzidas, no todo ou em parte, nem divulgadas a terceiros, nem utilizadas para qualquer outro fim, sem o prévio consentimento expresso por escrito da Pemsa®. Todos os direitos de Propriedade Intelectual e Industrial que possam eventualmente recair sobre esta documentação, incluindo o know-how, patentes, desenho industrial ou quaisquer outros direitos, pertencem à Pemsa®. Pemsa, Rejiband, Pemsaband, Inducanal, Rejitech, Megaband, Pemsaflex são marcas registadas propriedade da Pemsa Cable Management, S.A.