Acessórios

# Conector E90 RPLUS





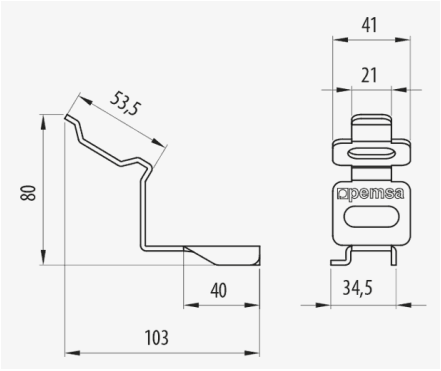


## Descrição

Ligador para suportes reforçados RPLUS que permite a ligação de varões roscados tanto ao teto como à parede ou perfil para a configuração de uma instalação resistente ao fogo E90. Montagem mediante parafusos de cabeça DIN 603 M6x20 mm ou sextavada M8.

## Vantagens

Permite a ligação de varões roscados aos suportes reforçados da gama RPLUS, tanto ao teto como à parede ou perfil.

Assegura maior resistência à instalação. Aumenta a capacidade de carga do sistema de suportes.

Conformidade CE respeitante à diretiva 2014/35/EU. Resistência ao fogo E90, conforme a DIN 4102-12.

Sistema de Proteção GC (norma UNE-EN ISSO 1461), adequada para instalações exteriores e em ambientes agressivos. Classe de resistência à corrosão: 6

## Aplicações

Adequado para a realização de instalações resistentes ao fogo com homologação E90 segundo DIN 4102-12 para calhas Rejiband® e Pemsaband® na condução de cabos em instalações elétricas e de telecomunicações que necessitem altos requisitos de segurança em edifícios públicos, infraestruturas e obras privadas, instalações industriais e setor terciário.

## Soluções

RESISTENCIA AL FUEGO



Toda a informação incluída neste documento é propriedade da Pemsa®. Estas informações não podem ser reproduzidas, no todo ou em parte, nem divulgadas a terceiros, nem utilizadas para qualquer outro fim, sem o prévio consentimento expresso por escrito da Pemsa®. Todos os direitos de Propriedade Intelectual e Industrial que possam eventualmente recair sobre esta documentação, incluindo o know-how, patentes, desenho industrial ou quaisquer outros direitos, pertencem à Pemsa®. Pemsa, Rejiband, Pemsaband, Inducanal, Rejitech, Megaband, Pemsaflex são marcas registadas propriedade da Pemsa Cable Management, S.A.

# Conector E90 RPLUS

## Características técnicas principais

ETIM 10
EC001005

## Dados do produto

| Ⓢ | IEC 61537 | REF | kg/u | | Ⓜ | | |
|---|---|---|---|---|---|---|---|
| GC | Classe 8 | 62035001 | 0,091 | 15 | Aço com proteção de superfície | -50 / 150 ºC | E90 (90 min. 1000°C) |

## Ⓢ Sistema de protecção

**CU** - Revestimento de cobre

**PG** - Pré-galvanizado

**EZ** - Electrogalvanizado

**BC** - Bicromatizada electrogalvanizada

**BK8** - Acabamento de Alta Resistência

**GC** - Galvanizado a Quente

**INOX** - Aço Inoxidável

**PT** - Tinta de poliéster

**AL** - Alumínio

**LN** - Latão ou Latão Niquelado

## Ⓜ Materiais Isolantes

**PC+ABS** - Policarbonato + ABS Livre de Halogéneo

**PVC** - Cloreto de polivinilo

**PP** - Sem halogéneo de polipropileno

**PA6** - Poliamida 6 Halogéneo Livre

**PA12** - Poliamida 12 Halogéneo Livre

**PU** - Poliuretano

**PE** - Polietileno

**NBR** - Borracha NBR

**PET** - Poliestireno Termoplástico

**TPV** - Termoplástico



Toda a informação incluída neste documento é propriedade da Pemsa®. Estas informações não podem ser reproduzidas, no todo ou em parte, nem divulgadas a terceiros, nem utilizadas para qualquer outro fim, sem o prévio consentimento expresso por escrito da Pemsa®. Todos os direitos de Propriedade Intelectual e Industrial que possam eventualmente recair sobre esta documentação, incluindo o know-how, patentes, desenho industrial ou quaisquer outros direitos, pertencem à Pemsa®. Pemsa, Rejiband, Pemsaband, Inducanal, Rejitech, Megaband, Pemsaflex são marcas registadas propriedade da Pemsa Cable Management, S.A.

# Conector E90 RPLUS

## Aplicações de produtos

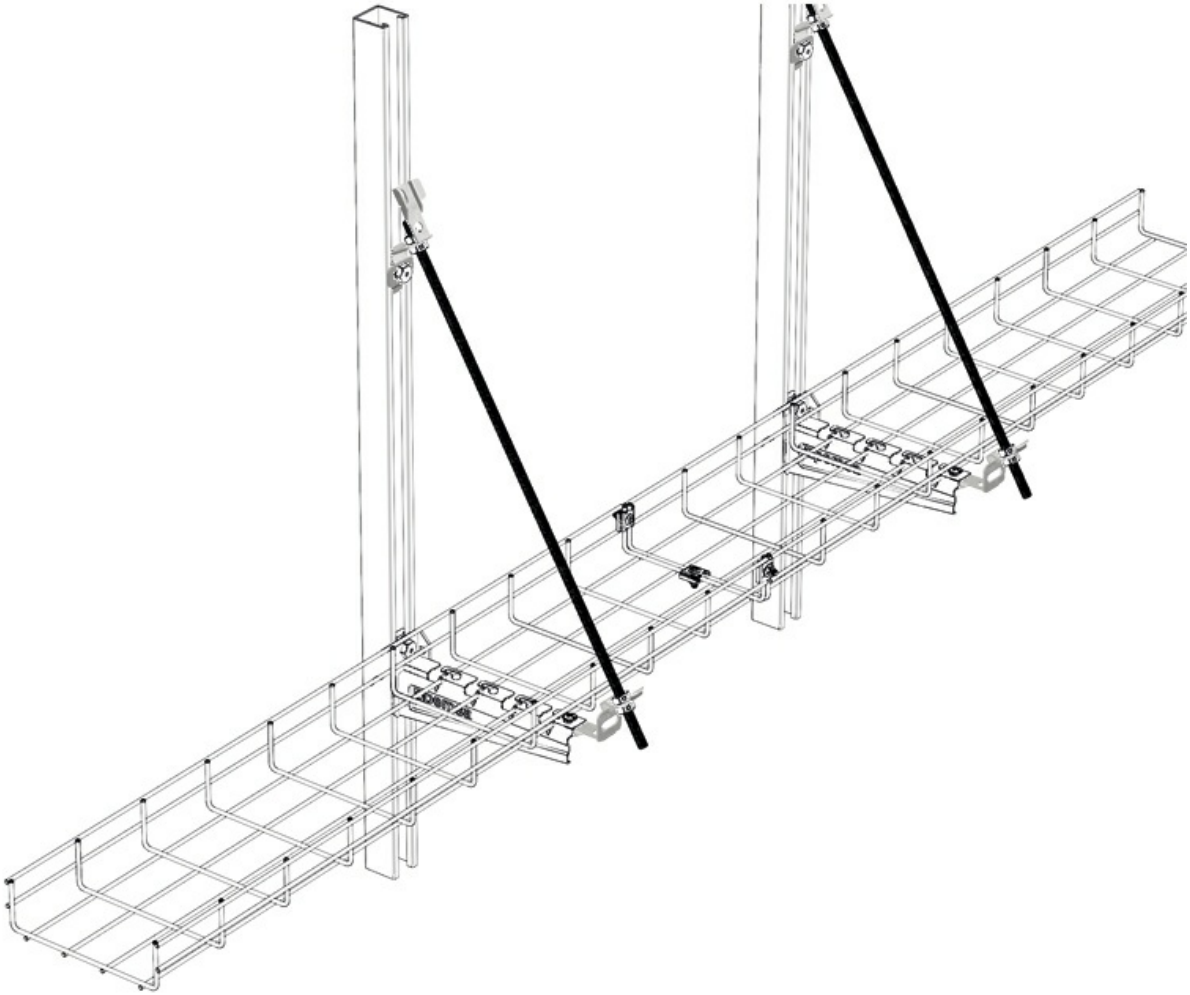



Toda a informação incluída neste documento é propriedade da Pemsa®. Estas informações não podem ser reproduzidas, no todo ou em parte, nem divulgadas a terceiros, nem utilizadas para qualquer outro fim, sem o prévio consentimento expresso por escrito da Pemsa®. Todos os direitos de Propriedade Intelectual e Industrial que possam eventualmente recair sobre esta documentação, incluindo o know-how, patentes, desenho industrial ou quaisquer outros direitos, pertencem à Pemsa®. Pemsa, Rejiband, Pemsaband, Inducanal, Rejitech, Megaband, Pemsaflex são marcas registadas propriedade da Pemsa Cable Management, S.A.

Acessórios

23/11/2026

# Conector E90 RPLUS



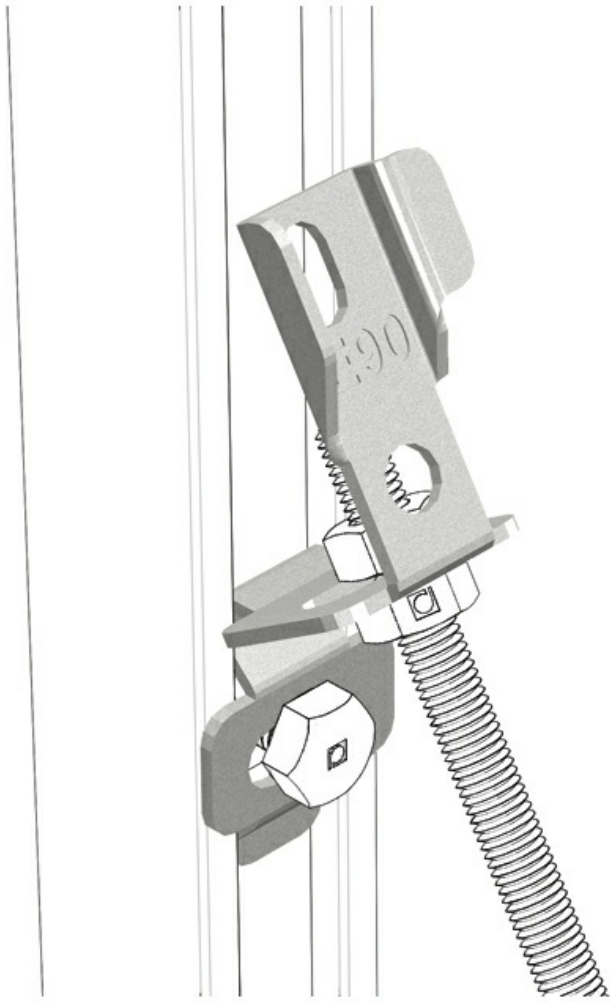




Toda a informação incluída neste documento é propriedade da Pemsa®. Estas informações não podem ser reproduzidas, no todo ou em parte, nem divulgadas a terceiros, nem utilizadas para qualquer outro fim, sem o prévio consentimento expresso por escrito da Pemsa®. Todos os direitos de Propriedade Intelectual e Industrial que possam eventualmente recair sobre esta documentação, incluindo o know-how, patentes, desenho industrial ou quaisquer outros direitos, pertencem à Pemsa®. Pemsa, Rejiband, Pemsaband, Inducanal, Rejitech, Megaband, Pemsaflex são marcas registadas propriedade da Pemsa Cable Management, S.A.

Acessórios

# Conector E90 RPLUS



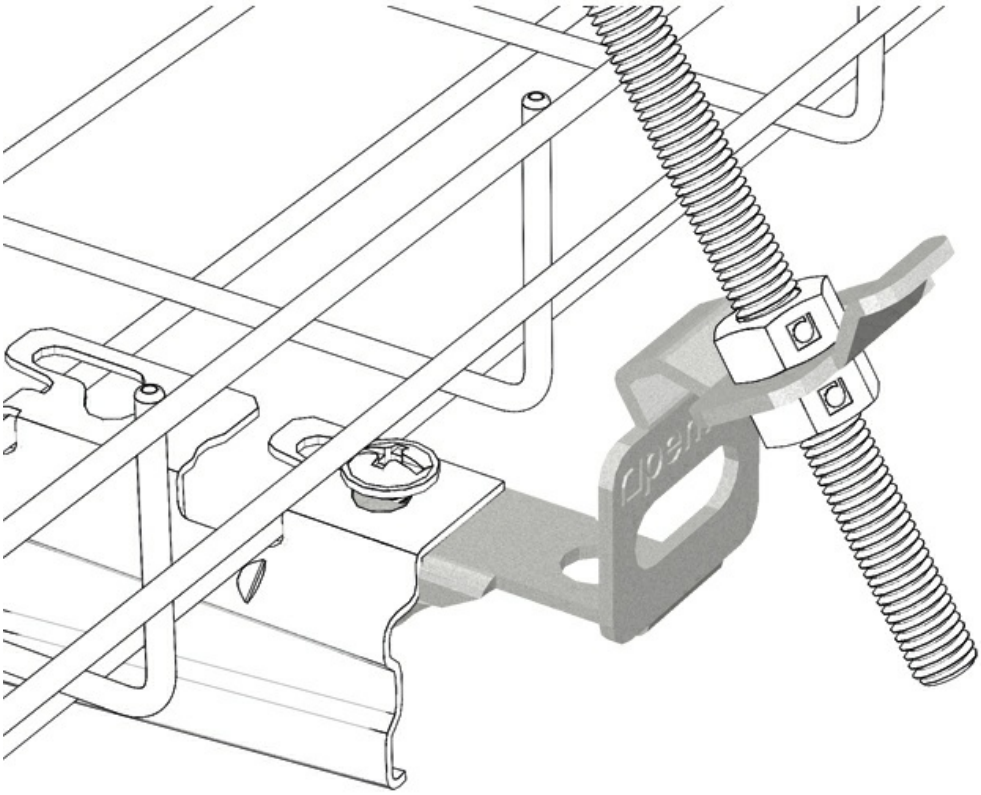



Toda a informação incluída neste documento é propriedade da Pemsa®. Estas informações não podem ser reproduzidas, no todo ou em parte, nem divulgadas a terceiros, nem utilizadas para qualquer outro fim, sem o prévio consentimento expresso por escrito da Pemsa®. Todos os direitos de Propriedade Intelectual e Industrial que possam eventualmente recair sobre esta documentação, incluindo o know-how, patentes, desenho industrial ou quaisquer outros direitos, pertencem à Pemsa®. Pemsa, Rejiband, Pemsaband, Inducanal, Rejitech, Megaband, Pemsaflex são marcas registadas propriedade da Pemsa Cable Management, S.A.