Fixação techo Orientável (Ref: 67030061)

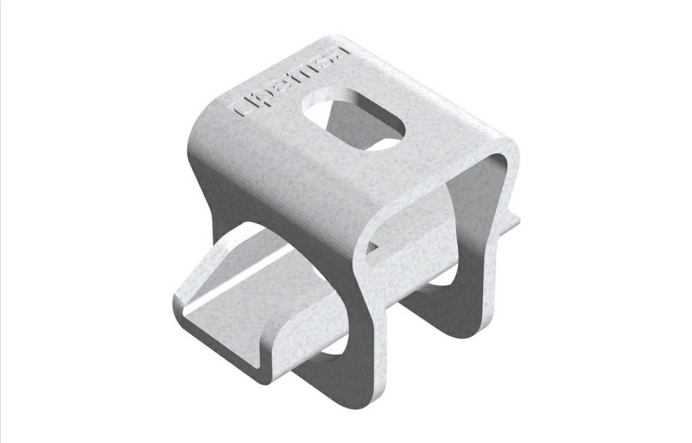

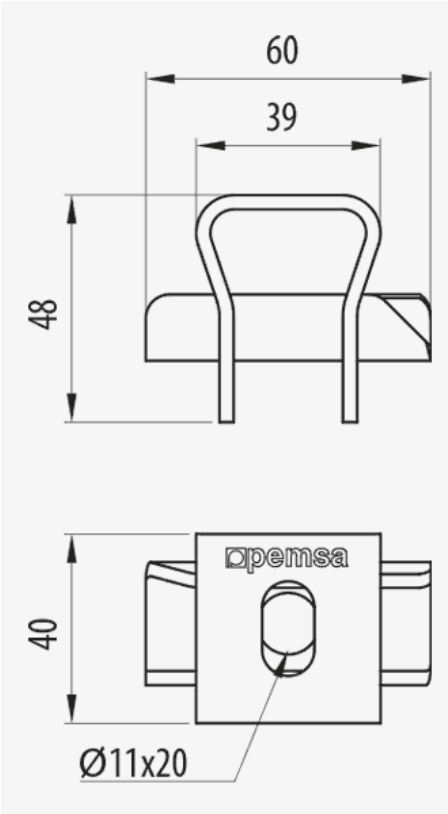

Descrição

Fixação suporte metálico orientável para a montagem ao teto de calhas de varão Rejiband® e calhas de chapa Pemsaband® mediante um varão roscado M8 ou M10. Facilita a orientação da fixação ao ângulo necessário em instalações elétricas ou de telecomunicações. Fabricada em aço e com Sistema de Proteção GC.

Vantagens

Sistema de Proteção GC (norma UNE-EN ISSO 1461), adequada para instalações exteriores e em ambientes agressivos. Classe de resistência à corrosão: 6

Adequado para o suporte de todo otipo de calhas.

Adequado para instalações em teto inclinado com pouco espaço uma vez que tem dimensões redizidas.

Conformidade CE respeitante à diretiva 2014/35/EU.

Ligação com varão roscado M8 ou M10 utilizando porcas sextavadas.

Aplicações

Indicado para suportar cargas médias em calhas porta cabos ao teto mediante varão com ângulo variável para instalações elétricas e/ou de telecomunicações em: Obras privadas, túneis, parkings, edifícios públicos, centros comerciais, grandes infraestruturas como aeroportos, linhas de metro, ferrovias, no setor terciário, aplicações industriais, navais, petroquímica, textil, química e alimentar.

Soluções

Toda a informação incluída neste documento é propriedade da Pemsa®. Estas informações não podem ser reproduzidas, no todo ou em parte, nem divulgadas a terceiros, nem utilizadas para qualquer outro fim, sem o prévio consentimento expresso por escrito da Pemsa®. Todos os direitos de Propriedade Intelectual e Industrial que possam eventualmente recair sobre esta documentação, incluindo o know-how, patentes, desenho industrial ou quaisquer outros direitos, pertencem à Pemsa®. Pemsa, Rejiband, Pemsaband, Inducanal, Rejitech, Megaband, Pemsaflex são marcas registadas propriedade da Pemsa Cable Management, S.A.

Fixação techo Orientável (Ref: 67030061)

Dados do produto

Sistema de proteção	GC	**Material**	Aço com proteção de superfície
Acabamento	Zinc Níquel	**CTA (kg)**	127
Classe de Résistencia	Classe 8	**Temperatura de trabalho (°C)**	-50 / 150 °C
kg/u	0.139	**Resistência ao fogo**	A1 Não combustible
u	1		

Ⓢ Sistema de protecção

CU - Revestimento de cobre

PG - Pré-galvanizado

EZ - Electrogalvanizado

BC - Bicromatizada electrogalvanizada

BK8 - Acabamento de Alta Resistência

GC - Galvanizado a Quente

INOX - Aço Inoxidável

PT - Tinta de poliéster

AL - Alumínio

LN - Latão ou Latão Niquelado

Ⓜ Materiais Isolantes

PC+ABS - Policarbonato + ABS Livre de Halogéneo

PVC - Cloreto de polivinilo

PP - Sem halogéneo de polipropileno

PA6 - Poliamida 6 Halogéneo Livre

PA12 - Poliamida 12 Halogéneo Livre

PU - Poliuretano

PE - Polietileno

NBR - Borracha NBR

PET - Poliestireno Termoplástico

TPV - Termoplástico

Toda a informação incluída neste documento é propriedade da Pemsa®. Estas informações não podem ser reproduzidas, no todo ou em parte, nem divulgadas a terceiros, nem utilizadas para qualquer outro fim, sem o prévio consentimento expresso por escrito da Pemsa®. Todos os direitos de Propriedade Intelectual e Industrial que possam eventualmente recair sobre esta documentação, incluindo o know-how, patentes, desenho industrial ou quaisquer outros direitos, pertencem à Pemsa®. Pemsa, Rejiband, Pemsaband, Inducanal, Rejitech, Megaband, Pemsaflex são marcas registadas propriedade da Pemsa Cable Management, S.A.

Fixação techo Orientável (Ref: 67030061)

Aplicações de produtos

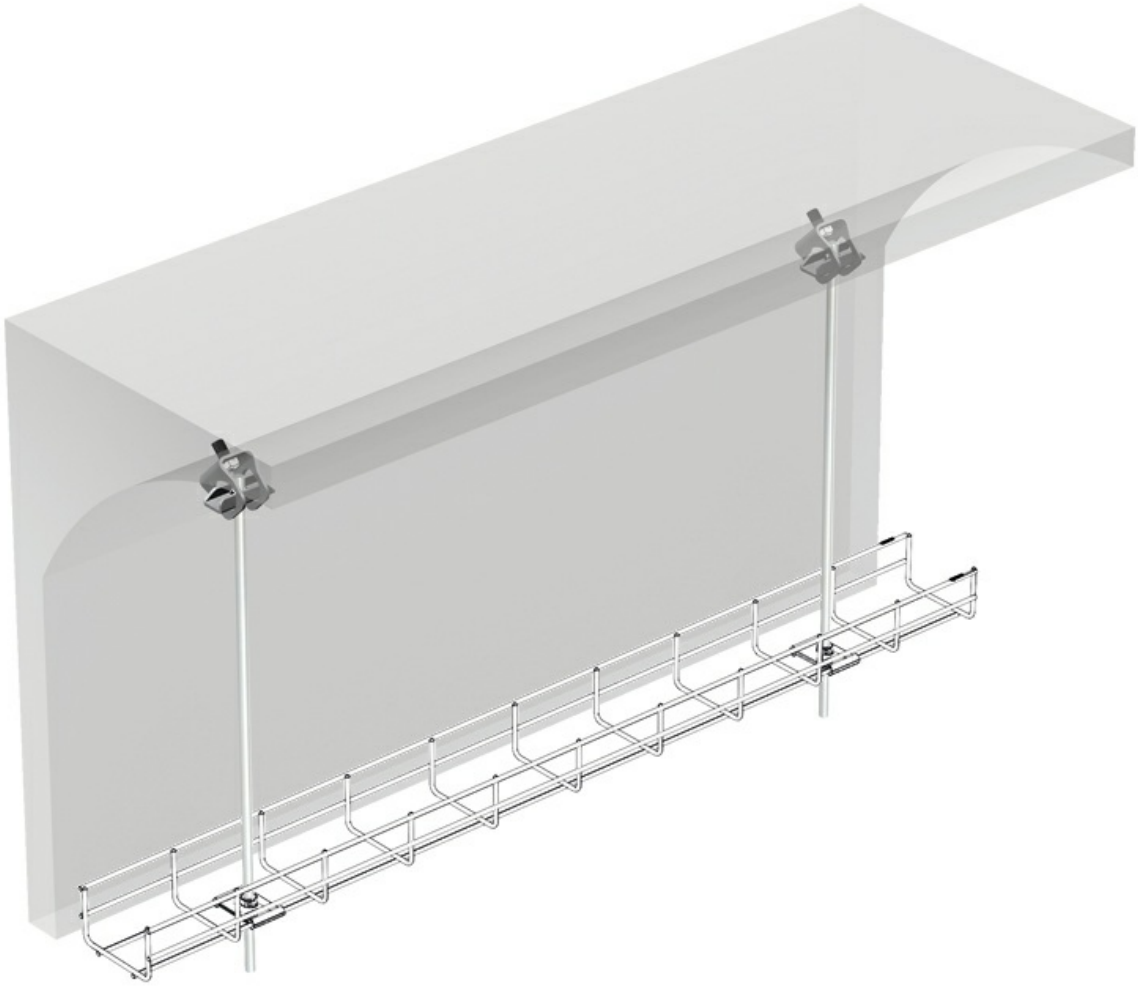

Toda a informação incluída neste documento é propriedade da Pemsa®. Estas informações não podem ser reproduzidas, no todo ou em parte, nem divulgadas a terceiros, nem utilizadas para qualquer outro fim, sem o prévio consentimento expresso por escrito da Pemsa®. Todos os direitos de Propriedade Intelectual e Industrial que possam eventualmente recair sobre esta documentação, incluindo o know-how, patentes, desenho industrial ou quaisquer outros direitos, pertencem à Pemsa®. Pemsa, Rejiband, Pemsaband, Inducanal, Rejitech, Megaband, Pemsaflex são marcas registadas propriedade da Pemsa Cable Management, S.A.

Fixação techo Orientável (Ref: 67030061)

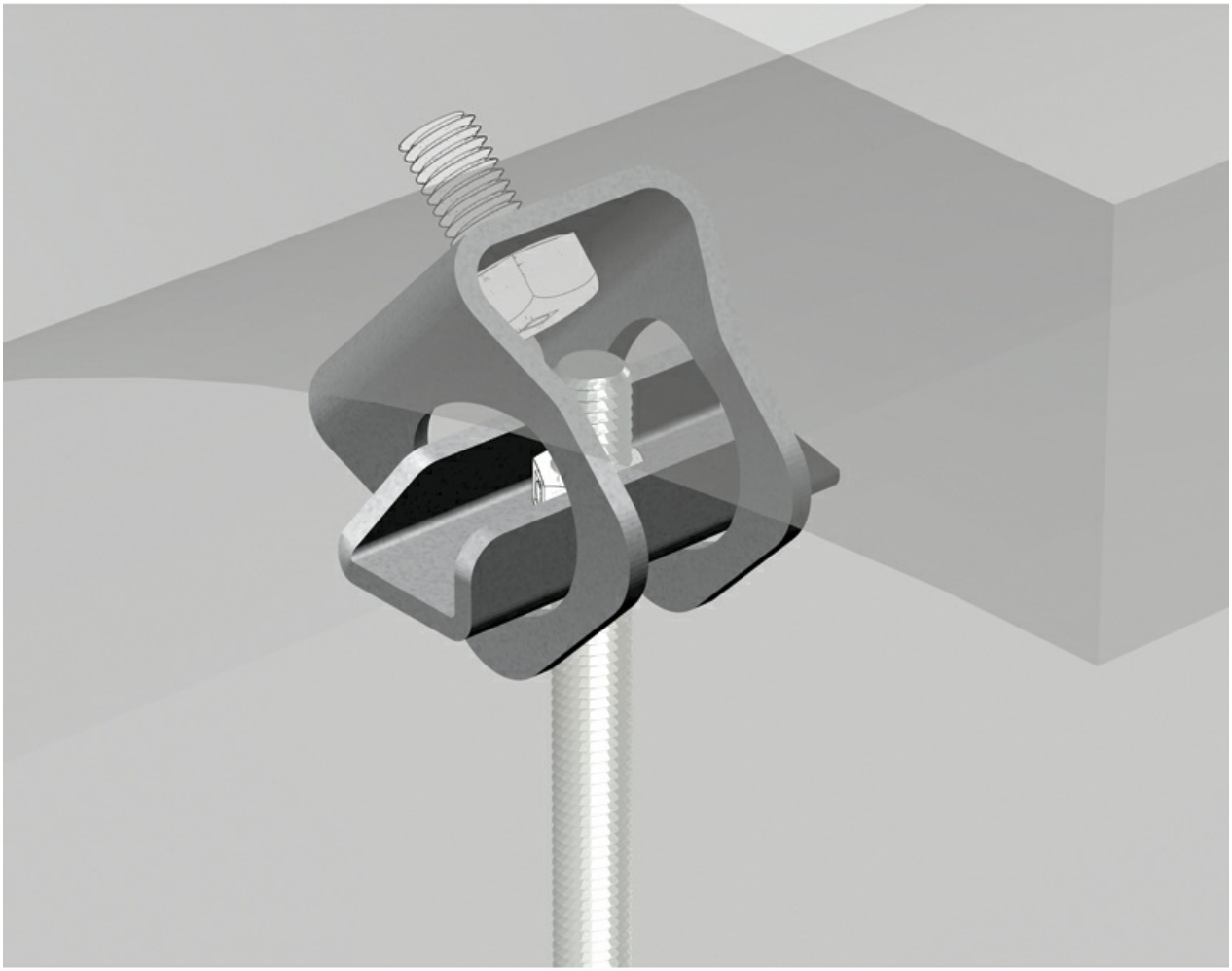

Toda a informação incluída neste documento é propriedade da Pemsa®. Estas informações não podem ser reproduzidas, no todo ou em parte, nem divulgadas a terceiros, nem utilizadas para qualquer outro fim, sem o prévio consentimento expresso por escrito da Pemsa®. Todos os direitos de Propriedade Intelectual e Industrial que possam eventualmente recair sobre esta documentação, incluindo o know-how, patentes, desenho industrial ou quaisquer outros direitos, pertencem à Pemsa®. Pemsa, Rejiband, Pemsaband, Inducanal, Rejitech, Megaband, Pemsaflex são marcas registadas propriedade da Pemsa Cable Management, S.A.