Metatray Perfurada (Ref: 82004160)



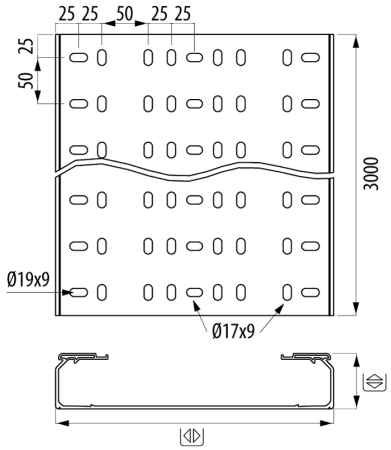

Descrição

,

Vantagens

Excelente comportamiento en ambientes corrosivos, intemperie y exposición a la radiación UV.

Índice de proteção IP 2X e índice de impacto 20 J, 10 J para 60x100 (EN 61537) e IK10 (EN50085)

As perfurações no sentido logitudinal favorecem a fixação e a amarração dos cabos.

Material aislante, seguridad eléctrica y reducción de costes en mantenimiento.

No propagador de la llama. Reacción al fuego, grado V0 y clasificación M1

Aplicações

Soluções

Toda a informação incluída neste documento é propriedade da Pemsa®. Estas informações não podem ser reproduzidas, no todo ou em parte, nem divulgadas a terceiros, nem utilizadas para qualquer outro fim, sem o prévio consentimento expresso por escrito da Pemsa®. Todos os direitos de Propriedade Intelectual e Industrial que possam eventualmente recair sobre esta documentação, incluindo o know-how, patentes, desenho industrial ou quaisquer outros direitos, pertencem à Pemsa®. Pemsa, Rejiband, Pemsaband, Inducanal, Rejitech, Megaband, Pemsaflex são marcas registadas propriedade da Pemsa Cable Management, S.A.

Metatray Perfurada (Ref: 82004160)

Dados do produto

ETIM 10	EC000047	**Resisténcia ao impacto**	10 J
Huella de CO2. GWP A1-A3 (kg CO2 eq.)		**Seção (mm2)**	4666
Cor	Cinza RAL 7035	**IP**	IP23
Aba (mm)	60	**Temperatura de trabalho (°C)**	-20 / 60 ºC
Largura (mm)	100	**Resistência ao fogo**	GRADO UL94: V0
Comprimento (m)	3	**Comportamento UV**	Resistente UL568
kg/u	0,973		
u	24		
Material	PVC		

Ⓢ Sistema de protecção

CU - Revestimento de cobre

PG - Pré-galvanizado

EZ - Electrogalvanizado

BC - Bicromatizada electrogalvanizada

BK8 - Acabamento de Alta Resistência

GC - Galvanizado a Quente

INOX - Aço Inoxidável

PT - Tinta de poliéster

AL - Alumínio

LN - Latão ou Latão Niquelado

Ⓜ Materiais Isolantes

PC+ABS - Policarbonato + ABS Livre de Halogéneo

PVC - Cloreto de polivinilo

PP - Sem halogéneo de polipropileno

PA6 - Poliamida 6 Halogéneo Livre

PA12 - Poliamida 12 Halogéneo Livre

PU - Poliuretano

PE - Polietileno

NBR - Borracha NBR

PET - Poliestireno Termoplástico

TPV - Termoplástico

Toda a informação incluída neste documento é propriedade da Pemsa®. Estas informações não podem ser reproduzidas, no todo ou em parte, nem divulgadas a terceiros, nem utilizadas para qualquer outro fim, sem o prévio consentimento expresso por escrito da Pemsa®. Todos os direitos de Propriedade Intelectual e Industrial que possam eventualmente recair sobre esta documentação, incluindo o know-how, patentes, desenho industrial ou quaisquer outros direitos, pertencem à Pemsa®. Pemsa, Rejiband, Pemsaband, Inducanal, Rejitech, Megaband, Pemsaflex são marcas registadas propriedade da Pemsa Cable Management, S.A.

Metatray Perfurada (Ref: 82004160)

Diagramas de carga

Cargas de trabajo adimisibles (CTA) y datos dimensionales / *Safety working loads (SWL) and dimensional data* *Charges de travail admissibles (CTA) et données dimensionnelles* / *Cargas de trabalho admissíveis (CTA) e dados dimensionais*

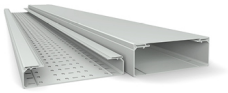

Bandejas **metatray®** perforadas y ciegas / *Perforated and solid* **metatray®** *cable trays* *Chemins de câbles* **metatray®** *perforés et pleins* / *Caminhos de cabos* **metatray®** *perfurados e não perfurados*

Secciones útiles mm² / *Useful cross sections mm² / Sections utiles mm² / Secções úteis mm²*

↕ x ↔	60x100	60x150	60x200	60x300	60x400	100x200	100x300	100x400	100x500	100x600
mm²	4666	7183	9692	14869	19934	16611	25229	33825	42360	50917

Ensayos Carga de trabajo admisible (CTA) para bandejas (N/m) / *Safety working loads (SWL) tests for cable trays (N/m) / Essais de charge de travail admissible (CTA) pour les chemins de câbles (N/m) / Ensaios Carga de trabalho admissível (CTA) para caminhos de cabos (N/m)*

🌡	↔	60x100	60x150	60x200	60x300	60x400	100x200	100x300	100x400	100x500	100x600
60°C	1 m	120	150	250	350	450	400	450	600	700	800
40ºC	1,5 m										

Los ensayos CTA de las medidas de 300 a 600 han sido realizados con las uniones centrales refuerzo, referencias 82004223 y 82004224. / *The SWL tests from 300 to 600 were performed with the reinforced central joints, references 82004223 and 82004224.*

Condiciones del ensayo de carga de trabajo admisible para bandejas EN 61537 / *Safety working load test conditions for cable trays EN 61537 / Conditions de l'essai de charge de travail admissible pour les chemins de câbles selon la norme EN 61537 / Condições do ensaio de carga de trabalho admissível para caminhos de cabos EN 61537*

Temperatura / *Temperature* / Température / *Temperatura*	40ºC	60ºC
↔ Distancia entre soportes / *Support Span* / *Distance entre les supports* / *Distância entre suportes*	1,5 m	1 m
Flecha longitudinal / *Longitudinal deflection* / *Flèche longitudinale* / *Seta longitudinal*	Inferior al 1% de distancia entre soportes / Less than 1% support span / *Inférieure à 1 % de la distance entre les supports* / *Inferior a 1% de distância entre suportes*	
Flecha transversal / *Transverse deflection* / Flèche transversale / *Seta transversal*	Inferior al 5% del ancho de la bandeja / Less than 5% of the cable tray width / *Inférieure à 5 % de la largeur du chemin de câbles* / *Inferior a 5% da largura do caminho de cabos*	
Ubicación de uniones *Placement of joints* *Emplacement des éclisses* *Localização de uniões*	(L/4) > u > (L/5) 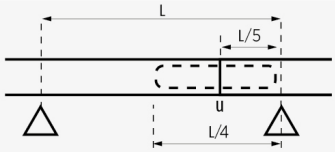	
Factor de seguridad sin alcanzar colapso *Increased safety coefficient* *Facteur de sécurité sans effondrement* *Fator de segurança sem alcançar colapso*	1,7 veces la carga de trabajo de seguridad declarada *1.7 times the declared safety working load* *1,7 fois la charge de travail sécurisée déclarée* *1,7 vezes a carga de trabalho de segurança declarada*	

Aplicações de produtos

Toda a informação incluída neste documento é propriedade da Pemsa®. Estas informações não podem ser reproduzidas, no todo ou em parte, nem divulgadas a terceiros, nem utilizadas para qualquer outro fim, sem o prévio consentimento expresso por escrito da Pemsa®. Todos os direitos de Propriedade Intelectual e Industrial que possam eventualmente recair sobre esta documentação, incluindo o know-how, patentes, desenho industrial ou quaisquer outros direitos, pertencem à Pemsa®. Pemsa, Rejiband, Pemsaband, Inducanal, Rejitech, Megaband, Pemsaflex são marcas registadas propriedade da Pemsa Cable Management, S.A.

Metatray Perfurada (Ref: 82004160)

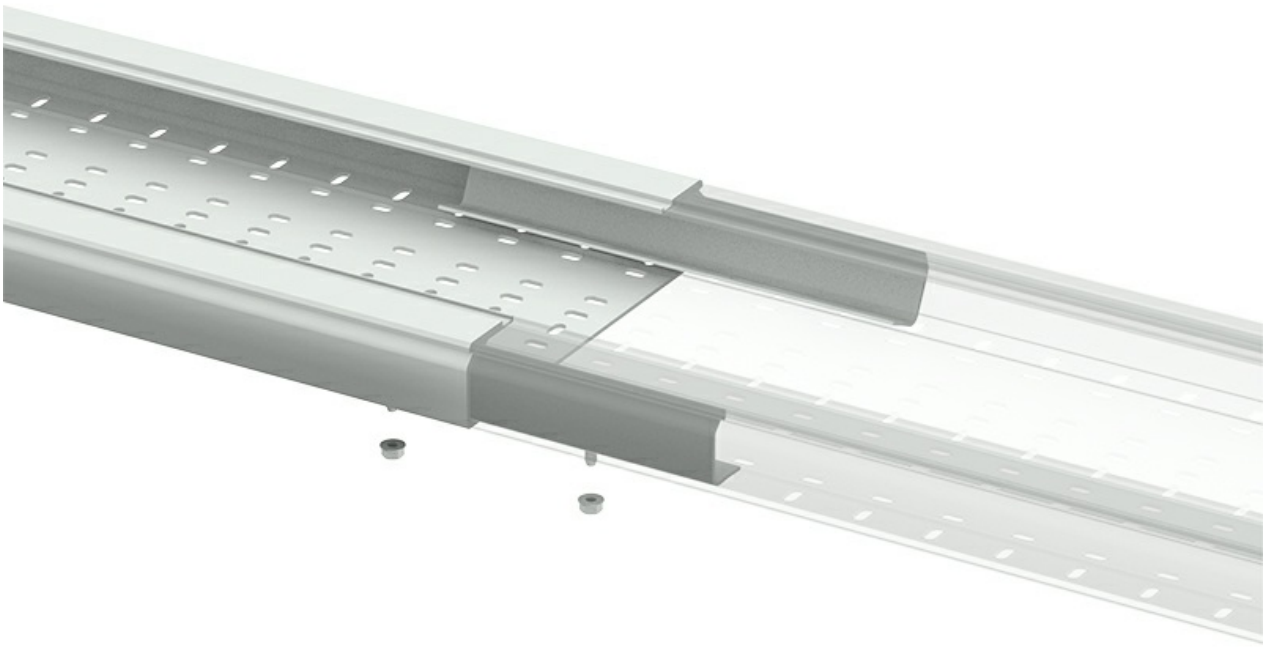

Toda a informação incluída neste documento é propriedade da Pemsa®. Estas informações não podem ser reproduzidas, no todo ou em parte, nem divulgadas a terceiros, nem utilizadas para qualquer outro fim, sem o prévio consentimento expresso por escrito da Pemsa®. Todos os direitos de Propriedade Intelectual e Industrial que possam eventualmente recair sobre esta documentação, incluindo o know-how, patentes, desenho industrial ou quaisquer outros direitos, pertencem à Pemsa®. Pemsa, Rejiband, Pemsaband, Inducanal, Rejitech, Megaband, Pemsaflex são marcas registadas propriedade da Pemsa Cable Management, S.A.