Acessórios para Calhas de Escada

# Redução PEMSAband ( Ref: 71035015 )



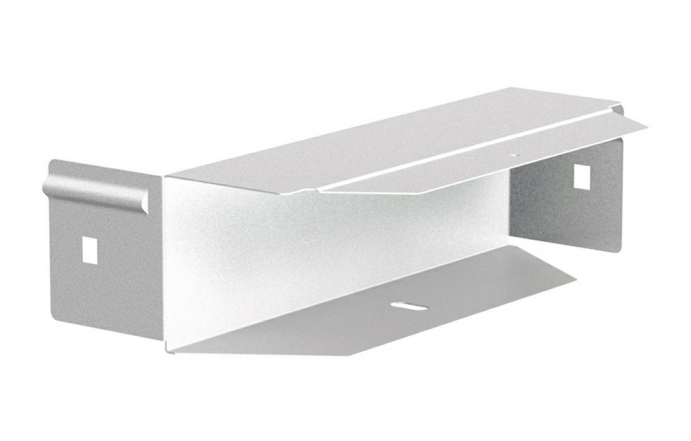

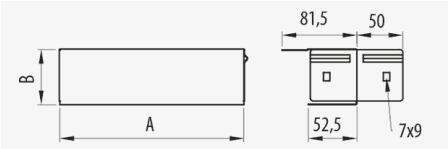


## Descrição

, , ,

## Vantagens

## Aplicações

## Soluções



Toda a informação incluída neste documento é propriedade da Pemsa®. Estas informações não podem ser reproduzidas, no todo ou em parte, nem divulgadas a terceiros, nem utilizadas para qualquer outro fim, sem o prévio consentimento expresso por escrito da Pemsa®. Todos os direitos de Propriedade Intelectual e Industrial que possam eventualmente recair sobre esta documentação, incluindo o know-how, patentes, desenho industrial ou quaisquer outros direitos, pertencem à Pemsa®. Pemsa, Rejiband, Pemsaband, Inducanal, Rejitech, Megaband, Pemsaflex são marcas registadas propriedade da Pemsa Cable Management, S.A.

# Redução PEMSAband ( Ref: 71035015 )

## Dados do produto

| | | | |
|---|---|---|---|
| **ETIM 10** | EC002413 | **u** | 1 |
| **Huella de CO2. GWP A1-A3 (kg CO2 eq.)** | | **Material** | Aço com proteção de superfície |
| **Sistema de proteção** | GC | **IP** | IP44 |
| **Acabamento** | HDG,Galvanizado a quente | **Temperatura de trabalho (°C)** | -50 / 150 °C |
| **Classe de Résistencia** | Classe 5 | **Resistência ao fogo** | A1 Não combustible |
| **Aba (mm)** | 120 | | |
| **Largura (mm)** | 150 | | |
| **kg/u** | 0,296 | | |

## Ⓢ Sistema de protecção

**CU** - Revestimento de cobre

**PG** - Pré-galvanizado

**EZ** - Electrogalvanizado

**BC** - Bicromatizada electrogalvanizada

**BK8** - Acabamento de Alta Resistência

**GC** - Galvanizado a Quente

**INOX** - Aço Inoxidável

**PT** - Tinta de poliéster

**AL** - Alumínio

**LN** - Latão ou Latão Niquelado

## Ⓜ Materiais Isolantes

**PC+ABS** - Policarbonato + ABS Livre de Halogéneo

**PVC** - Cloreto de polivinilo

**PP** - Sem halogéneo de polipropileno

**PA6** - Poliamida 6 Halogéneo Livre

**PA12** - Poliamida 12 Halogéneo Livre

**PU** - Poliuretano

**PE** - Polietileno

**NBR** - Borracha NBR

**PET** - Poliestireno Termoplástico

**TPV** - Termoplástico



Toda a informação incluída neste documento é propriedade da Pemsa®. Estas informações não podem ser reproduzidas, no todo ou em parte, nem divulgadas a terceiros, nem utilizadas para qualquer outro fim, sem o prévio consentimento expresso por escrito da Pemsa®. Todos os direitos de Propriedade Intelectual e Industrial que possam eventualmente recair sobre esta documentação, incluindo o know-how, patentes, desenho industrial ou quaisquer outros direitos, pertencem à Pemsa®. Pemsa, Rejiband, Pemsaband, Inducanal, Rejitech, Megaband, Pemsaflex são marcas registadas propriedade da Pemsa Cable Management, S.A.

# Redução PEMSAband ( Ref: 71035015 )

## Aplicações de produtos

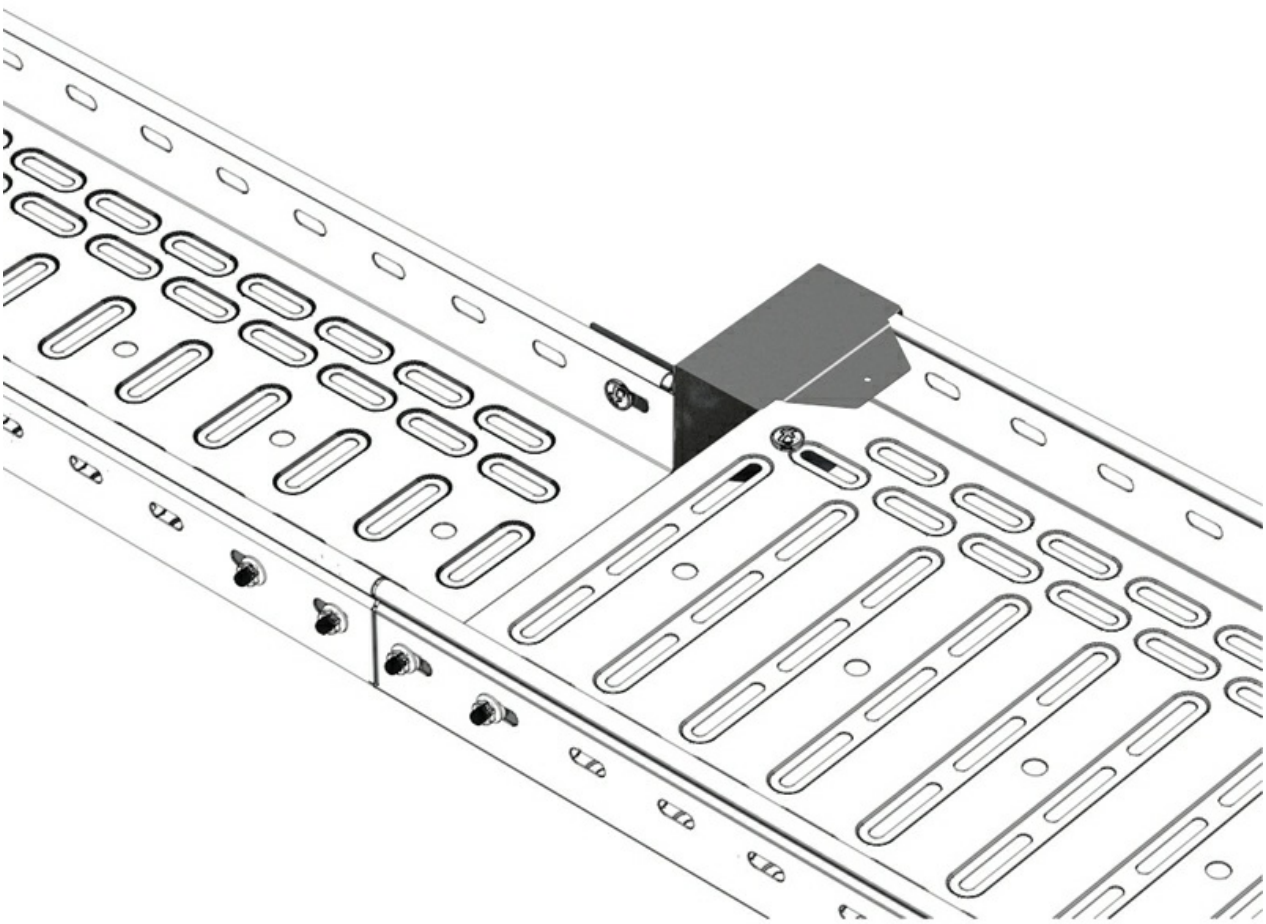



Toda a informação incluída neste documento é propriedade da Pemsa®. Estas informações não podem ser reproduzidas, no todo ou em parte, nem divulgadas a terceiros, nem utilizadas para qualquer outro fim, sem o prévio consentimento expresso por escrito da Pemsa®. Todos os direitos de Propriedade Intelectual e Industrial que possam eventualmente recair sobre esta documentação, incluindo o know-how, patentes, desenho industrial ou quaisquer outros direitos, pertencem à Pemsa®. Pemsa, Rejiband, Pemsaband, Inducanal, Rejitech, Megaband, Pemsaflex são marcas registadas propriedade da Pemsa Cable Management, S.A.

# Redução PEMSAband ( Ref: 71035015 )

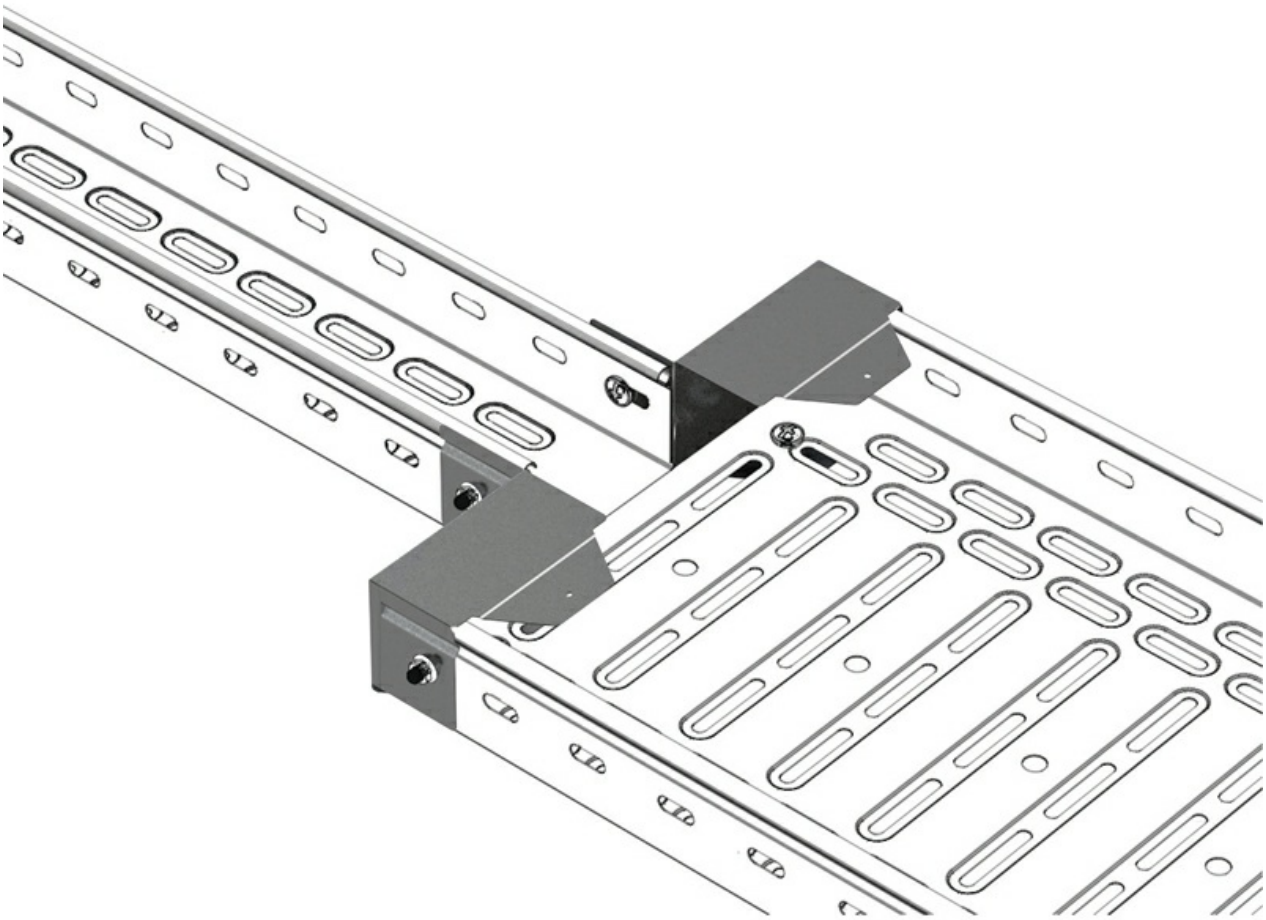



Toda a informação incluída neste documento é propriedade da Pemsa®. Estas informações não podem ser reproduzidas, no todo ou em parte, nem divulgadas a terceiros, nem utilizadas para qualquer outro fim, sem o prévio consentimento expresso por escrito da Pemsa®. Todos os direitos de Propriedade Intelectual e Industrial que possam eventualmente recair sobre esta documentação, incluindo o know-how, patentes, desenho industrial ou quaisquer outros direitos, pertencem à Pemsa®. Pemsa, Rejiband, Pemsaband, Inducanal, Rejitech, Megaband, Pemsaflex são marcas registadas propriedade da Pemsa Cable Management, S.A.

**Redução PEMSAband** ( Ref: 71035015 )

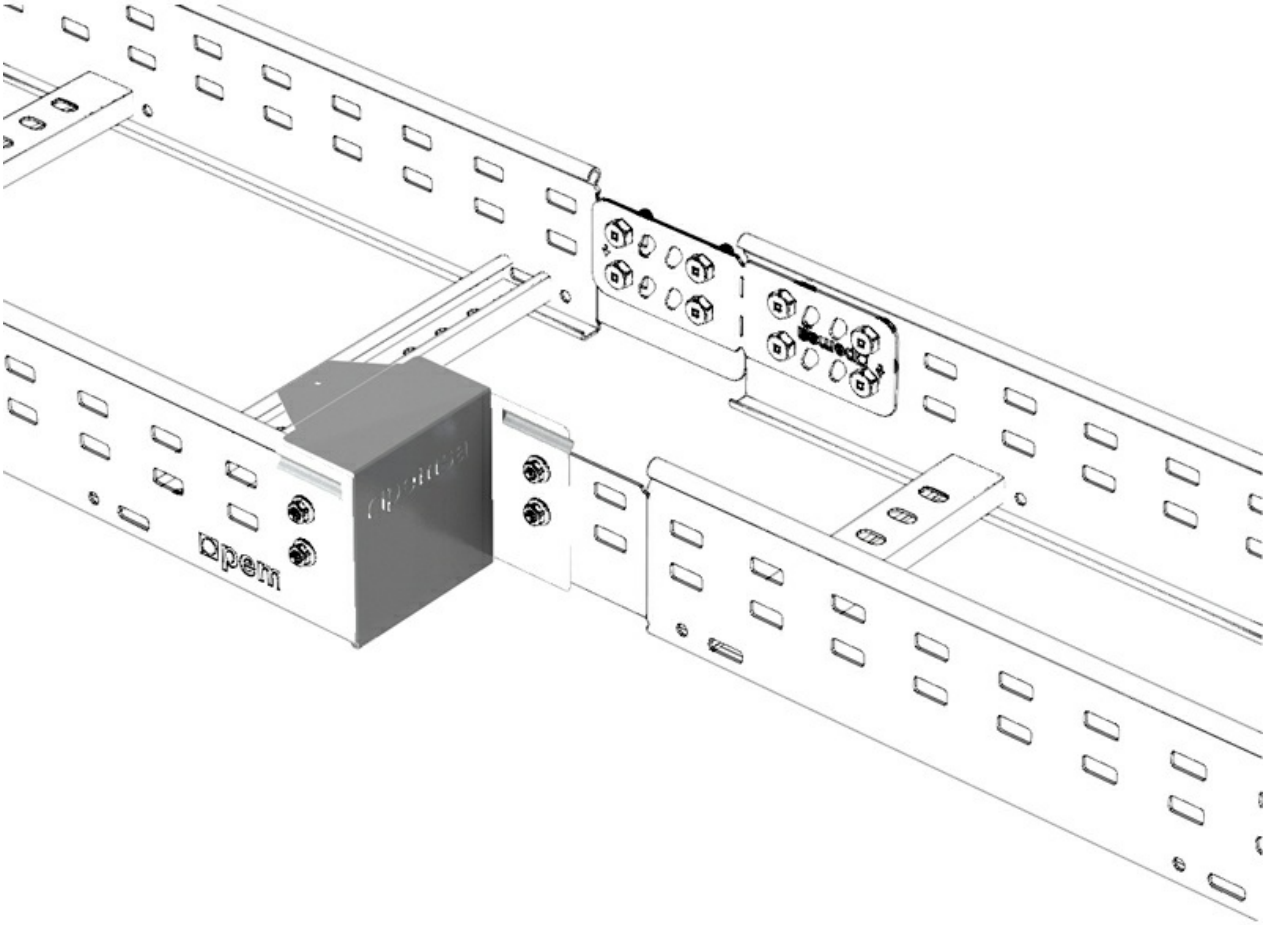



Toda a informação incluída neste documento é propriedade da Pemsa®. Estas informações não podem ser reproduzidas, no todo ou em parte, nem divulgadas a terceiros, nem utilizadas para qualquer outro fim, sem o prévio consentimento expresso por escrito da Pemsa®. Todos os direitos de Propriedade Intelectual e Industrial que possam eventualmente recair sobre esta documentação, incluindo o know-how, patentes, desenho industrial ou quaisquer outros direitos, pertencem à Pemsa®. Pemsa, Rejiband, Pemsaband, Inducanal, Rejitech, Megaband, Pemsaflex são marcas registadas propriedade da Pemsa Cable Management, S.A.

# Redução PEMSAband ( Ref: 71035015 )

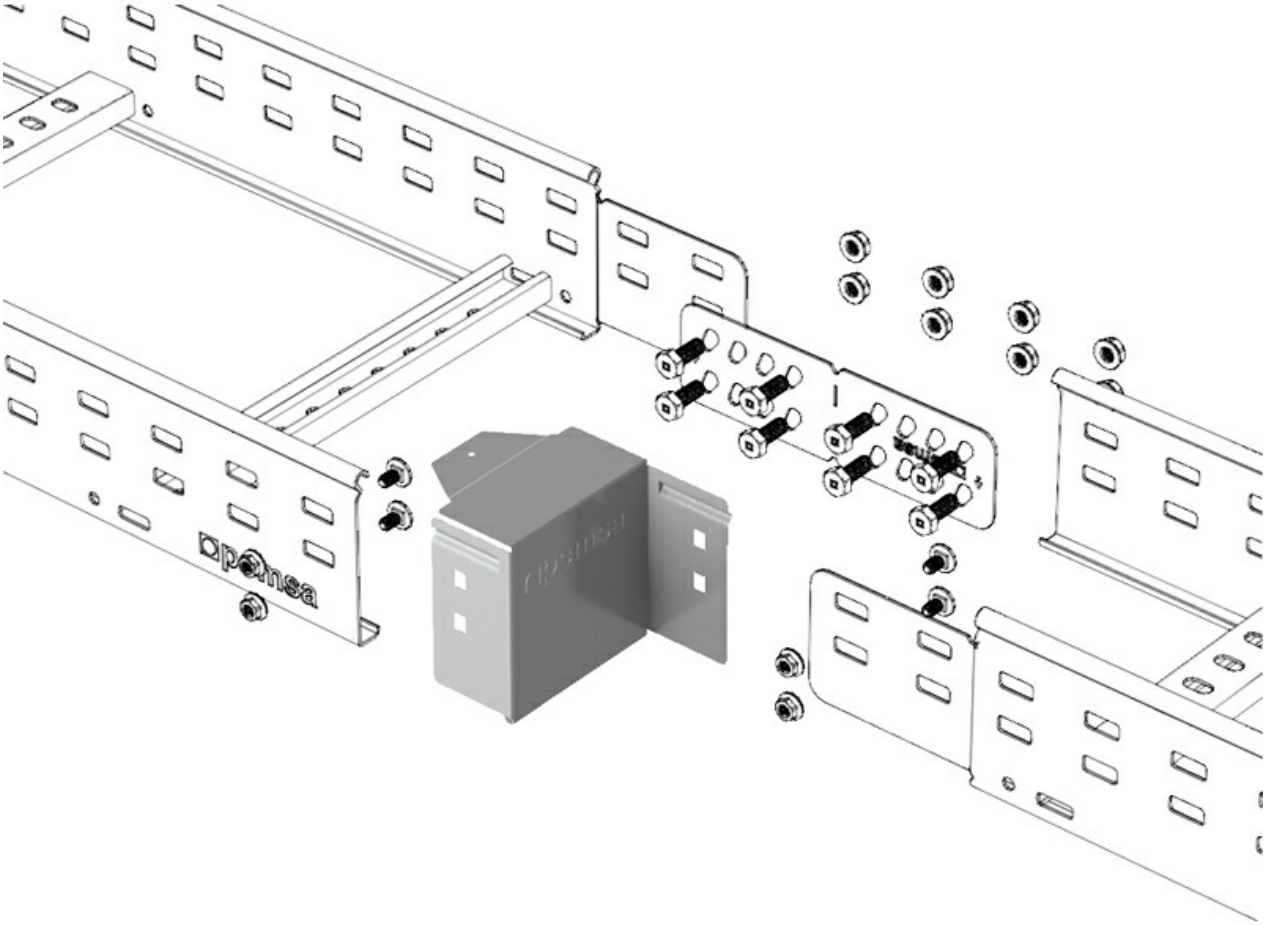




Toda a informação incluída neste documento é propriedade da Pemsa®. Estas informações não podem ser reproduzidas, no todo ou em parte, nem divulgadas a terceiros, nem utilizadas para qualquer outro fim, sem o prévio consentimento expresso por escrito da Pemsa®. Todos os direitos de Propriedade Intelectual e Industrial que possam eventualmente recair sobre esta documentação, incluindo o know-how, patentes, desenho industrial ou quaisquer outros direitos, pertencem à Pemsa®. Pemsa, Rejiband, Pemsaband, Inducanal, Rejitech, Megaband, Pemsaflex são marcas registadas propriedade da Pemsa Cable Management, S.A.