Suportes Tecto

18/05/2024

Péndulo Omega SPLUS

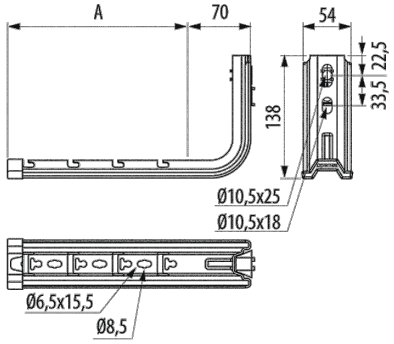

Descrição

Pêndulo de perfil omega com topos de segurança para a montagem ao teto de calhas Rejiband® com sistema Click e calhas Pemsaband® com fixações. Sistema de fixação ao teto que permite configurar diferentes estruturas de forma individual ou com ajuda do suporte omega SPLUS. Disponivel em comprimentos de 300, 400, 500 e 600 mm. Fabricado em aço em diversos Sistemas de Proteção.

Vantagens

Sistema polivalente de fixação ao teto que permite configurar diferentes estruturas de forma individual ou com ajuda do suporte omega SPLUS.

Perfil omega reforçado. Aumenta as características do suporte.

Inclui topos e protetores para facilitar a instalação e proteger o instalador.

Marcação N da Aenor, conforme a norma IEC 61537 e Conformidade CE respeitante à diretiva 2014/35/EU. Resistência ao fogo E90, conforme a DIN 4102-12.

Disponível em vários Sistemas de Proteção: PG, GC, BK8 e aço inox AISI 304 e AISI 316L.

Aplicações

Indicado para suportar cargas médias em calhas porta cabos ao teto para instalações elétricas e/ou de telecomunicações em: Obras privadas, túneis, parkings, edifícios públicos, centros comerciais, grandes infraestruturas como aeroportos, linhas de metro, ferrovias, no setor terciário, aplicações industriais, navais, petroquímica, textil, química e alimentar, segundo o tipo de acabamento.

Soluções

INDUSTRIA ALIMENTARIA FOTOVOLTAICA CENTROS DE DATOS EDIFICACIÓN. TERCIARIO RESISTENCIA AL FUEGO

Toda a informação incluída neste documento é propriedade da Pemsa®. Estas informações não podem ser reproduzidas, no todo ou em parte, nem divulgadas a terceiros, nem utilizadas para qualquer outro fim, sem o prévio consentimento expresso por escrito da Pemsa®. Todos os direitos de Propriedade Intelectual e Industrial que possam eventualmente recair sobre esta documentação, incluindo o know-how, patentes, desenho industrial ou quaisquer outros direitos, pertencem à Pemsa®. Pemsa, Rejiband, Pemsaband, Inducanal, Rejitech, Megaband, Pemsaflex são marcas registadas propriedade da Pemsa Cable Management, S.A.

Péndulo Omega SPLUS

Características técnicas principais

300, 400, 500, 600	5	-50 / 150 °C	ETIM EC000082

Dados do produto

Ⓢ	Class IEC 61537		REF	kg/u	Ⓜ	F kg	Mf1 kgm	Mf2 kgm	
PG	Clase 3	300	62021304	0.509	Aço com proteção de superfície	200	9	7	E90 (90 min. 1000°C)
PG	Clase 3	400	62021404	0.611	Aço com proteção de superfície	200	7	6	E90 (90 min. 1000°C)
PG	Clase 3	500	62021504	0.754	Aço com proteção de superfície	300	8	7	E90 (90 min. 1000°C)
PG	Clase 3	600	62021604	0.867	Aço com proteção de superfície	350	10	9	E90 (90 min. 1000°C)
AZ+	Classe 8	300	62031304	0.562	Aço com proteção de superfície	200	9	7	A1 Não combustible
AZ+	Classe 8	400	62031404	0.675	Aço com proteção de superfície	200	7	6	A1 Não combustible
AZ+	Classe 8	500	62031504	0.828	Aço com proteção de superfície	300	8	7	A1 Não combustible
AZ+	Classe 8	600	62031604	0.951	Aço com proteção de superfície	350	10	9	A1 Não combustible
INOX	Classe 9C	300	62051304	0.552	Aço inox AISI 304	200	9	7	E90 (90 min. 1000°C)
INOX	Classe 9C	400	62051404	0.665	Aço inox AISI 304	200	7	6	E90 (90 min. 1000°C)
INOX	Classe 9C	500	62051504	0.818	Aço inox AISI 304	300	8	7	E90 (90 min. 1000°C)
INOX	Classe 9C	600	62051604	0.941	Aço inox AISI 304	350	10	9	E90 (90 min. 1000°C)
INOX	Classe 9D	300	62061304	0.552	Aço inox AISI 316L	200	9	7	E90 (90 min. 1000°C)
INOX	Classe 9D	400	62061404	0.665	Aço inox AISI 316L	200	7	6	E90 (90 min. 1000°C)
INOX	Classe 9D	500	62061504	0.818	Aço inox AISI 316L	300	8	7	E90 (90 min. 1000°C)
INOX	Classe 9D	600	62061604	0.941	Aço inox AISI 316L	350	10	9	E90 (90 min. 1000°C)
BK8	Classe 8	300	62081304	0.572	Aço com proteção de superfície	200	9	7	E90 (90 min. 1000°C)
BK8	Classe 8	400	62081404	0.687	Aço com proteção de superfície	200	7	6	E90 (90 min. 1000°C)
BK8	Classe 8	500	62081504	0.842	Aço com proteção de superfície	300	8	7	E90 (90 min. 1000°C)
BK8	Classe 8	600	62081604	0.967	Aço com proteção de superfície	350	10	9	E90 (90 min. 1000°C)
CU	Clase 1	300	82003273	0.552	Aço com proteção de superfície	200	9	7	A1 Não combustible
CU	Clase 1	400	82003274	0.670	Aço com proteção de superfície	200	7	6	A1 Não combustible
CU	Clase 1	500	82003275	0.814	Aço com proteção de superfície	300	8	7	A1 Não combustible
CU	Clase 1	600	82003276	0.937	Aço com proteção de superfície	350	10	9	A1 Não combustible

Ⓢ Sistema de protecção

CU - Revestimento de cobre

PG - Pré-galvanizado

EZ - Electrogalvanizado

BC - Bicromatizada electrogalvanizada

BK8 - Acabamento de Alta Resistência

GC - Galvanizado a Quente

INOX - Aço Inoxidável

PT - Tinta de poliéster

AL - Alumínio

LN - Latão ou Latão Niquelado

Toda a informação incluída neste documento é propriedade da Pemsa®. Estas informações não podem ser reproduzidas, no todo ou em parte, nem divulgadas a terceiros, nem utilizadas para qualquer outro fim, sem o prévio consentimento expresso por escrito da Pemsa®. Todos os direitos de Propriedade Intelectual e Industrial que possam eventualmente recair sobre esta documentação, incluindo o know-how, patentes, desenho industrial ou quaisquer outros direitos, pertencem à Pemsa®. Pemsa, Rejiband, Pemsaband, Inducanal, Rejitech, Megaband, Pemsaflex são marcas registadas propriedade da Pemsa Cable Management, S.A.

Materiais Isolantes

PC+ABS - Policarbonato + ABS Livre de Halogéneo

PVC - Cloreto de polivinilo

PP - Sem halogéneo de polipropileno

PA6 - Poliamida 6 Halogéneo Livre

PA12 - Poliamida 12 Halogéneo Livre

PU - Poliuretano

PE - Polietileno

NBR - Borracha NBR

PET - Poliestireno Termoplástico

TPV - Termoplástico

Toda a informação incluída neste documento é propriedade da Pemsa®. Estas informações não podem ser reproduzidas, no todo ou em parte, nem divulgadas a terceiros, nem utilizadas para qualquer outro fim, sem o prévio consentimento expresso por escrito da Pemsa®. Todos os direitos de Propriedade Intelectual e Industrial que possam eventualmente recair sobre esta documentação, incluindo o know-how, patentes, desenho industrial ou quaisquer outros direitos, pertencem à Pemsa®. Pemsa, Rejiband, Pemsaband, Inducanal, Rejitech, Megaband, Pemsaflex são marcas registadas propriedade da Pemsa Cable Management, S.A.

Péndulo Omega SPLUS

Diagramas de carga

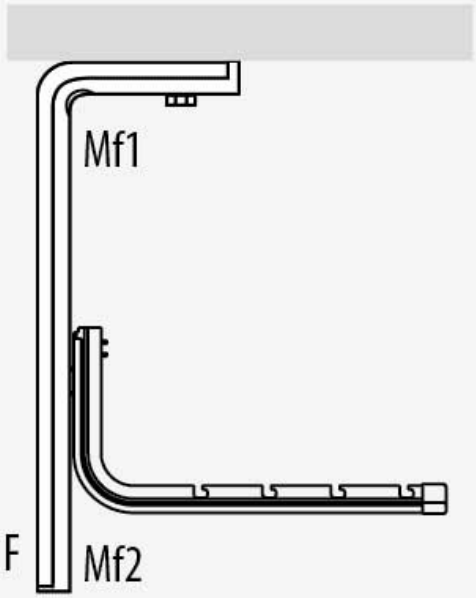

CTA (kg)	F kg	Mf1 kg.m	Mf2 kg.m
PG			
300	200	9	7
400	200	7	6
500	300	8	7
600	350	10	9
GC			
300	165	8	6
400	180	7	6
500	270	11	10
600	280	11	10

Aplicações de produtos

Toda a informação incluída neste documento é propriedade da Pemsa®. Estas informações não podem ser reproduzidas, no todo ou em parte, nem divulgadas a terceiros, nem utilizadas para qualquer outro fim, sem o prévio consentimento expresso por escrito da Pemsa®. Todos os direitos de Propriedade Intelectual e Industrial que possam eventualmente recair sobre esta documentação, incluindo o know-how, patentes, desenho industrial ou quaisquer outros direitos, pertencem à Pemsa®. Pemsa, Rejiband, Pemsaband, Inducanal, Rejitech, Megaband, Pemsaflex são marcas registadas propriedade da Pemsa Cable Management, S.A.

Péndulo Omega SPLUS

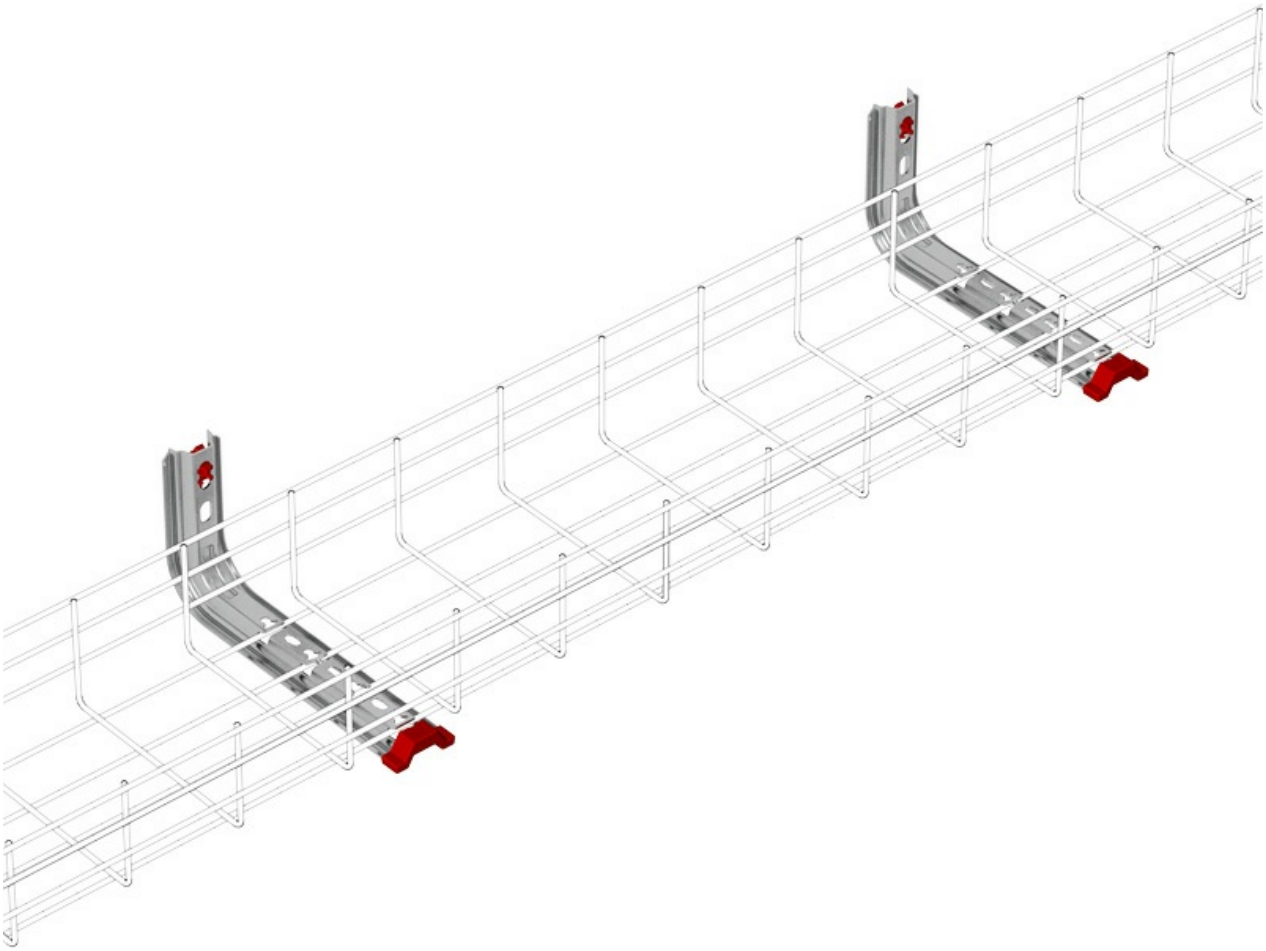

Toda a informação incluída neste documento é propriedade da Pemsa®. Estas informações não podem ser reproduzidas, no todo ou em parte, nem divulgadas a terceiros, nem utilizadas para qualquer outro fim, sem o prévio consentimento expresso por escrito da Pemsa®. Todos os direitos de Propriedade Intelectual e Industrial que possam eventualmente recair sobre esta documentação, incluindo o know-how, patentes, desenho industrial ou quaisquer outros direitos, pertencem à Pemsa®. Pemsa, Rejiband, Pemsaband, Inducanal, Rejitech, Megaband, Pemsaflex são marcas registadas propriedade da Pemsa Cable Management, S.A.

Péndulo Omega SPLUS

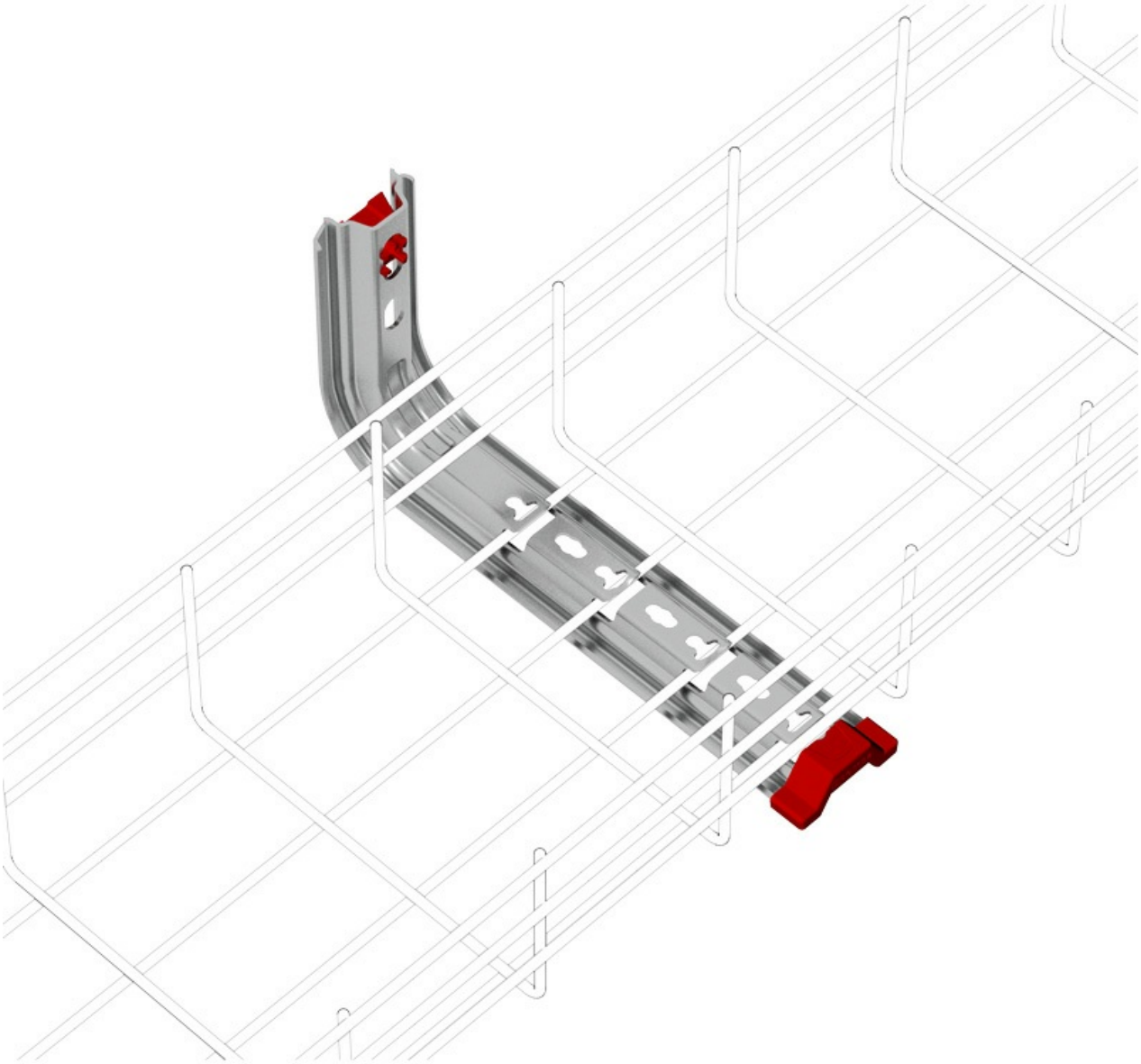

Toda a informação incluída neste documento é propriedade da Pemsa®. Estas informações não podem ser reproduzidas, no todo ou em parte, nem divulgadas a terceiros, nem utilizadas para qualquer outro fim, sem o prévio consentimento expresso por escrito da Pemsa®. Todos os direitos de Propriedade Intelectual e Industrial que possam eventualmente recair sobre esta documentação, incluindo o know-how, patentes, desenho industrial ou quaisquer outros direitos, pertencem à Pemsa®. Pemsa, Rejiband, Pemsaband, Inducanal, Rejitech, Megaband, Pemsaflex são marcas registadas propriedade da Pemsa Cable Management, S.A.

Péndulo Omega SPLUS

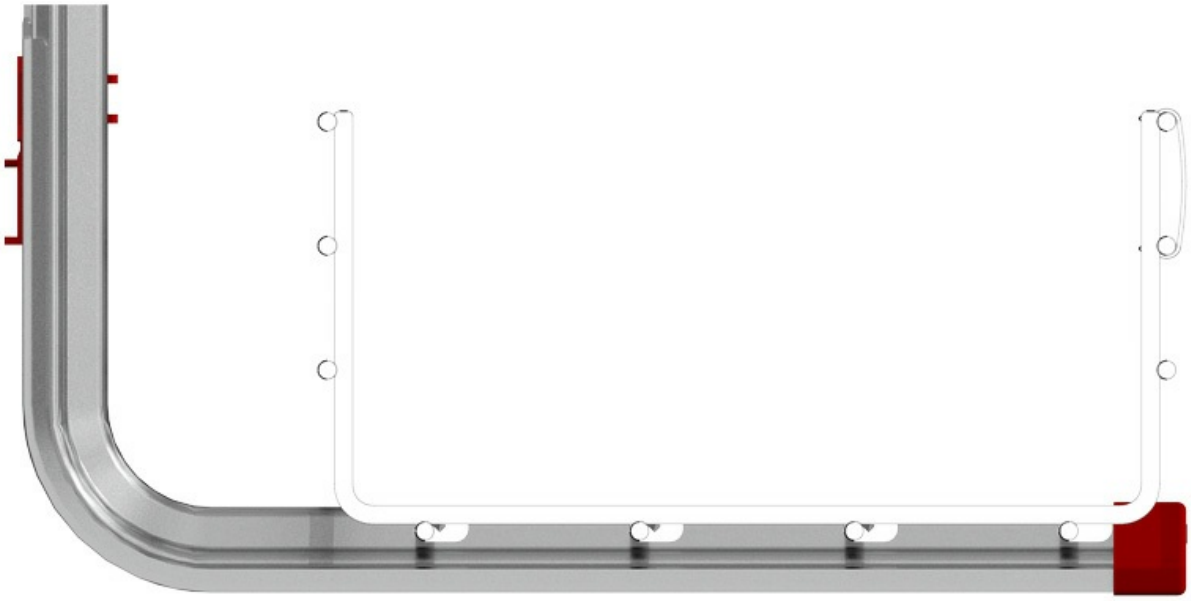

Toda a informação incluída neste documento é propriedade da Pemsa®. Estas informações não podem ser reproduzidas, no todo ou em parte, nem divulgadas a terceiros, nem utilizadas para qualquer outro fim, sem o prévio consentimento expresso por escrito da Pemsa®. Todos os direitos de Propriedade Intelectual e Industrial que possam eventualmente recair sobre esta documentação, incluindo o know-how, patentes, desenho industrial ou quaisquer outros direitos, pertencem à Pemsa®. Pemsa, Rejiband, Pemsaband, Inducanal, Rejitech, Megaband, Pemsaflex são marcas registadas propriedade da Pemsa Cable Management, S.A.

Péndulo Omega SPLUS

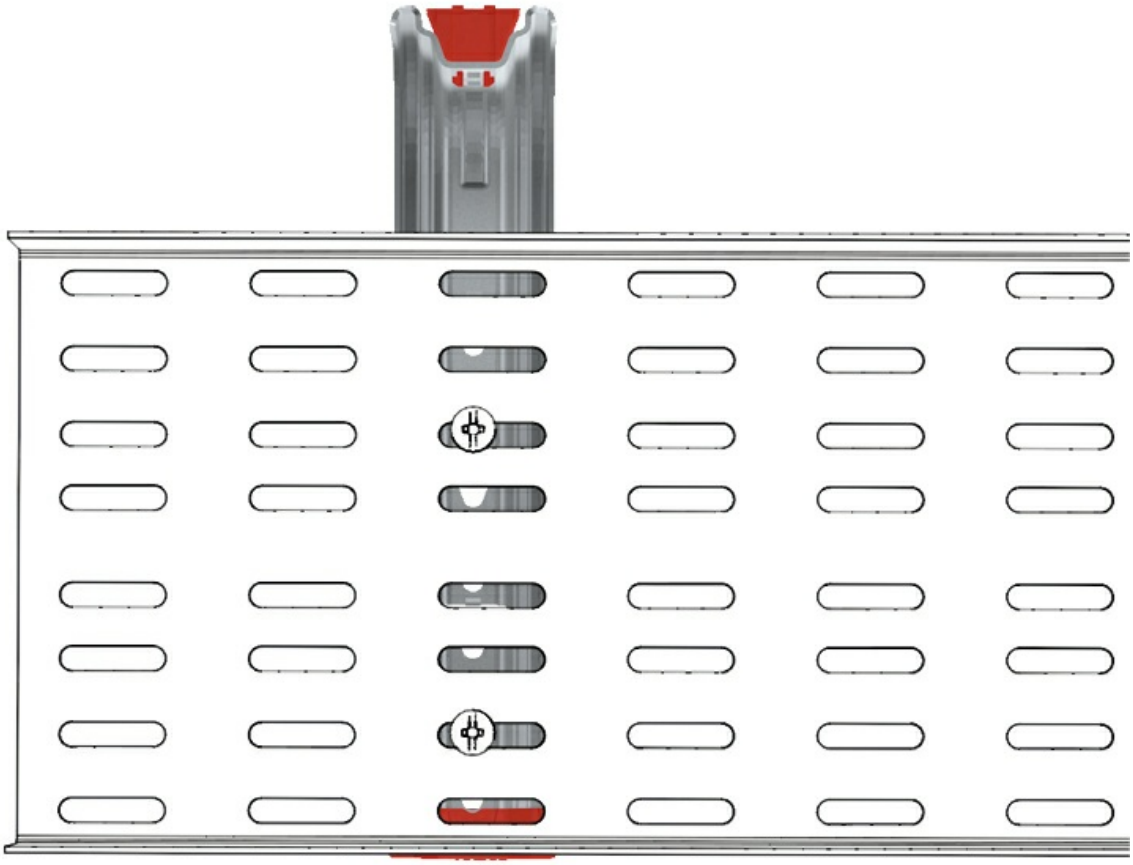

Toda a informação incluída neste documento é propriedade da Pemsa®. Estas informações não podem ser reproduzidas, no todo ou em parte, nem divulgadas a terceiros, nem utilizadas para qualquer outro fim, sem o prévio consentimento expresso por escrito da Pemsa®. Todos os direitos de Propriedade Intelectual e Industrial que possam eventualmente recair sobre esta documentação, incluindo o know-how, patentes, desenho industrial ou quaisquer outros direitos, pertencem à Pemsa®. Pemsa, Rejiband, Pemsaband, Inducanal, Rejitech, Megaband, Pemsaflex são marcas registadas propriedade da Pemsa Cable Management, S.A.

Péndulo Omega SPLUS

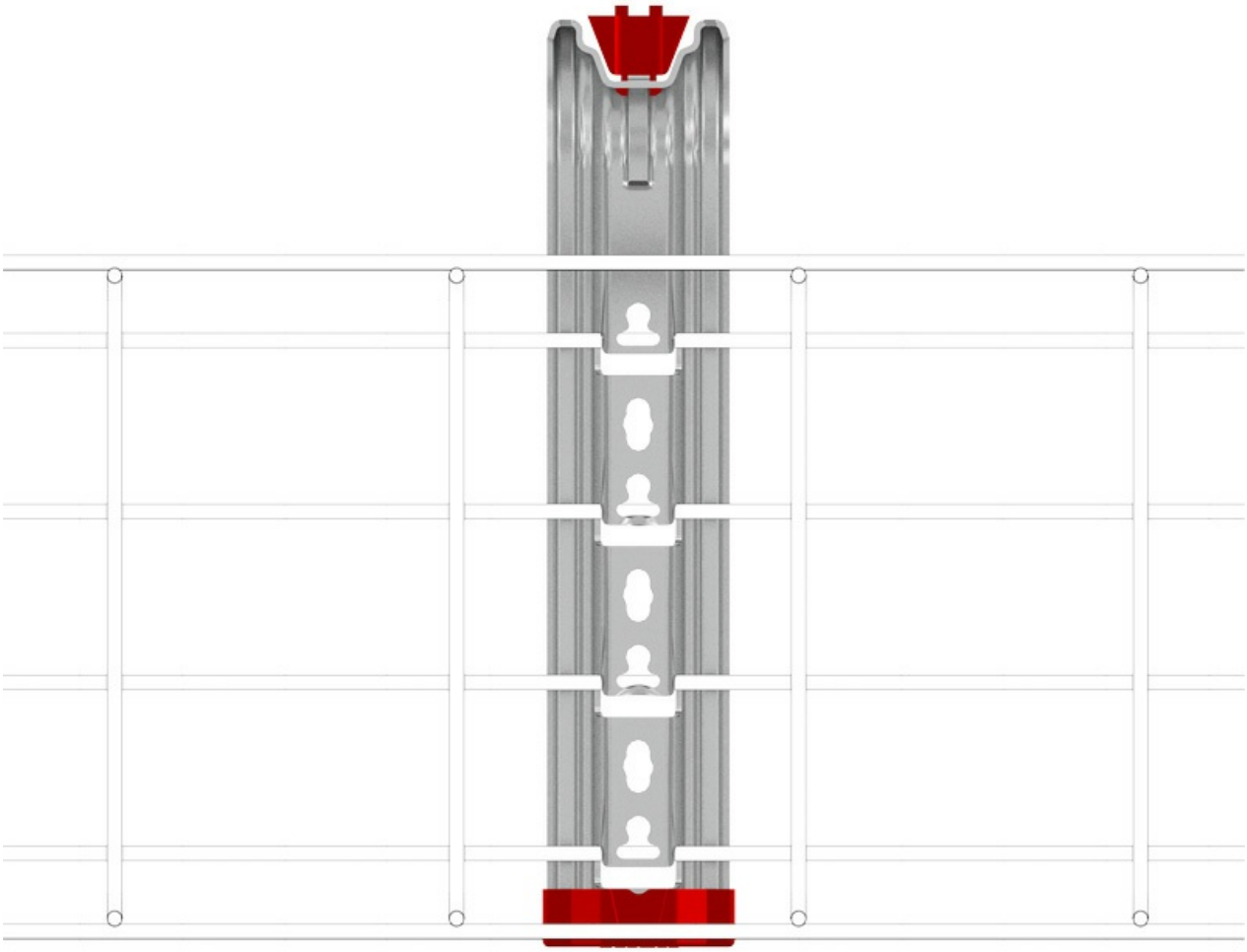

Toda a informação incluída neste documento é propriedade da Pemsa®. Estas informações não podem ser reproduzidas, no todo ou em parte, nem divulgadas a terceiros, nem utilizadas para qualquer outro fim, sem o prévio consentimento expresso por escrito da Pemsa®. Todos os direitos de Propriedade Intelectual e Industrial que possam eventualmente recair sobre esta documentação, incluindo o know-how, patentes, desenho industrial ou quaisquer outros direitos, pertencem à Pemsa®. Pemsa, Rejiband, Pemsaband, Inducanal, Rejitech, Megaband, Pemsaflex são marcas registadas propriedade da Pemsa Cable Management, S.A.