# Pemsaband One. Caminho de Cabos Perfurado Click ( Ref: 76452200 )

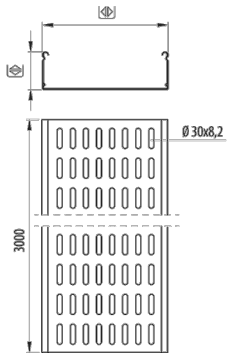


## Descrição

, ,

## Vantagens

Ampla variedade de tamanhos, acabamentos e acessórios para se adaptar às exigências de cada instalação elétrica.

Borda d segurança perfilada, para proteção de cabos. Também evita possíveis cortes do instalador na sua manipulação.

Sistema Click para a união de troços rectos que facilita a sua montagem sem necessidade de utilizar acessórios.

A sua base perfurada e com reentrâncias incrementa a resistência transversal e longitudinal, aumentando a capacidade de carga. Impede a retenção de líquidos e consegue um menos peso.

UL Certified de acordo com os requisitos da NFPA 70 e a NEMA VE 1-2009. Conforme a norma IEC 61537 e Conformidade CE respeitante à diretiva 2014/35/UE.

## Aplicações

Canalização, transporte e distribuição de cabos em instalações elétricas e/ou de telecomunicações em: Obras particulares, Túneis, Parkings, Edifícios Públicos, Centros Comerciais, Centros de Processamento de dados, Infraestruturas, Aeroportos, Linhas de Metro, Ferrovias. Setor Terciário e aplicações indistriais: Naval, Petriquímica, Textil, Químocas, Alimentação. Aplicações interiores em ambientes secos ou exteriores com ambientes húmidos segundo sistemas de proteção.

## Soluções

FOTOVOLTAICA EDIFICACIÓN. TERCIARIO RESISTENCIA AL FUEGO



Toda a informação incluída neste documento é propriedade da Pemsa®. Estas informações não podem ser reproduzidas, no todo ou em parte, nem divulgadas a terceiros, nem utilizadas para qualquer outro fim, sem o prévio consentimento expresso por escrito da Pemsa®. Todos os direitos de Propriedade Intelectual e Industrial que possam eventualmente recair sobre esta documentação, incluindo o know-how, patentes, desenho industrial ou quaisquer outros direitos, pertencem à Pemsa®. Pemsa, Rejiband, Pemsaband, Inducanal, Rejitech, Megaband, Pemsaflex são marcas registadas propriedade da Pemsa Cable Management, S.A.

# Pemsaband One. Caminho de Cabos Perfurado Click ( Ref: 76452200 )

## Dados do produto

| | | | |
|---|---|---|---|
| **ETIM 10** | EC000047 | **u** | 12 |
| **Huella de CO2. GWP A1-A3 (kg CO2 eq.)** | 6,298 | **Material** | Aço inox AISI 304 |
| **Sistema de proteção** | INOX | **Resisténcia ao impacto** | 20 J |
| **Acabamento** | Aço inoxidável AISI 304 | **Seção (mm2)** | 11472 |
| **Classe de Résistencia** | Classe 9C | **IP** | IP23 |
| **Aba (mm)** | 60 | **Temperatura de trabalho (°C)** | -50 / 150 ºC |
| **Largura (mm)** | 200 | **Resistência ao fogo** | E90 (90 min. 1000°C) |
| **Comprimento (m)** | 3 | | |
| **kg/u** | 1,186 | | |

## Ⓢ Sistema de protecção

**CU** - Revestimento de cobre

**PG** - Pré-galvanizado

**EZ** - Electrogalvanizado

**BC** - Bicromatizada electrogalvanizada

**BK8** - Acabamento de Alta Resistência

**GC** - Galvanizado a Quente

**INOX** - Aço Inoxidável

**PT** - Tinta de poliéster

**AL** - Alumínio

**LN** - Latão ou Latão Niquelado

## Ⓜ Materiais Isolantes

**PC+ABS** - Policarbonato + ABS Livre de Halogéneo

**PVC** - Cloreto de polivinilo

**PP** - Sem halogéneo de polipropileno

**PA6** - Poliamida 6 Halogéneo Livre

**PA12** - Poliamida 12 Halogéneo Livre

**PU** - Poliuretano

**PE** - Polietileno

**NBR** - Borracha NBR

**PET** - Poliestireno Termoplástico

**TPV** - Termoplástico



Toda a informação incluída neste documento é propriedade da Pemsa®. Estas informações não podem ser reproduzidas, no todo ou em parte, nem divulgadas a terceiros, nem utilizadas para qualquer outro fim, sem o prévio consentimento expresso por escrito da Pemsa®. Todos os direitos de Propriedade Intelectual e Industrial que possam eventualmente recair sobre esta documentação, incluindo o know-how, patentes, desenho industrial ou quaisquer outros direitos, pertencem à Pemsa®. Pemsa, Rejiband, Pemsaband, Inducanal, Rejitech, Megaband, Pemsaflex são marcas registadas propriedade da Pemsa Cable Management, S.A.

# Pemsaband One. Caminho de Cabos Perfurado Click ( Ref: 76452200 )

## Diagramas de carga

### Ensayos de carga CTA instalaciones horizontales

Valores obtenidos según la norma IEC 61537, edición 3, según ensayos vertical horizontal multi vano recogido en el punto 10.5.1 de dicha norma, con un coeficiente de seguridad del 170% y sin alcanzar en ningún caso el colapso.

### *Load Tests for SWL mounted in the horizontal plane*

*Values obtained in accordance with IEC 61537, edition 3, according to the horizontal vertical tests of multiple spans listed in point 10.5.1 of this standard, with a safety factor of 170% and without collapse in any case.*

### *Essais de charge de travail admissible (CTA) pour les installations horizontales*

*Valeurs obtenues conformément à la norme CEI 61537, édition 3, selon les essais verticaux horizontaux à travées multiples énumérés au point 10.5.1 de la présente norme, avec un coefficient de sécurité de 170 % et sans jamais atteindre l'effondrement.*

### *Ensaios de carga CTA em instalações horizontais*

*Valores obtidos de acordo com a norma IEC 61537, edição 3, segundo os ensaios vertical horizontal de vãos múltiplos enumerados no ponto 10.5.1 da presente norma, com um coeficiente de segurança de 170% e sem nunca atingir o colapso.*

| | 60 | 100 | 150 | 200 | 300 | 400 | 500 | 600 |
|---|---|---|---|---|---|---|---|---|
| | mm² | | | | | | | |
| 35 | - | 3.122 | 4.822 | 6.522 | 9.922 | 13.322 | - | - |
| 60 | 3.122 | 5.572 | 8.522 | 11.472 | 17.372 | 23.272 | 29.172 | 35.072 |
| 100 | - | 9.492 | - | 19.392 | 29.292 | 39.192 | 49.092 | 58.992 |

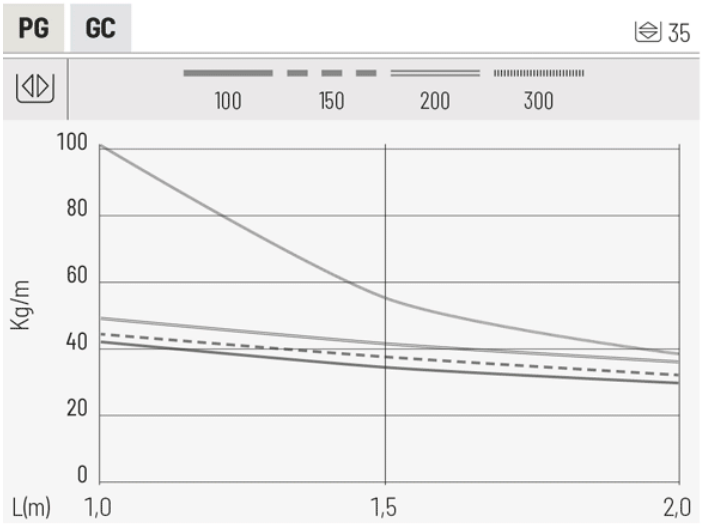


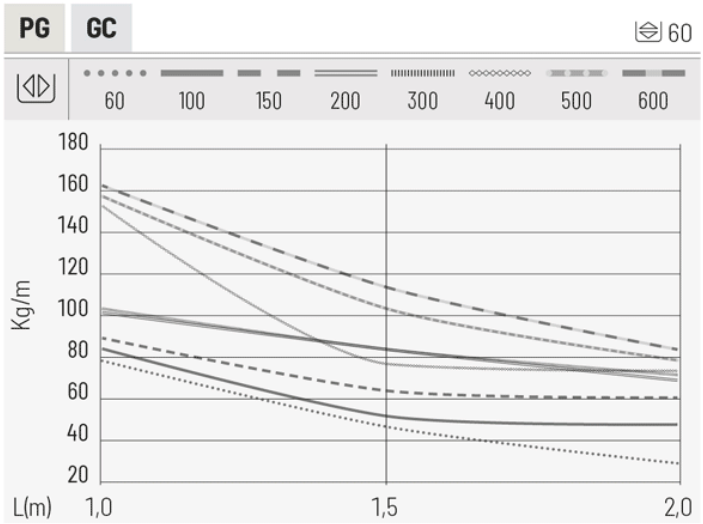


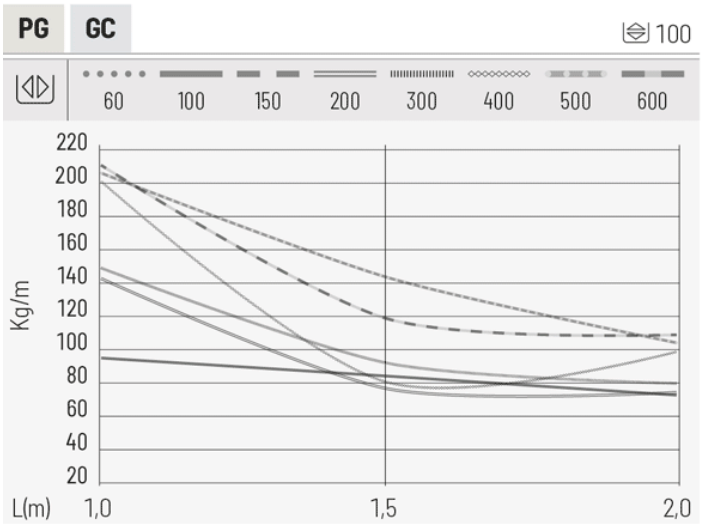


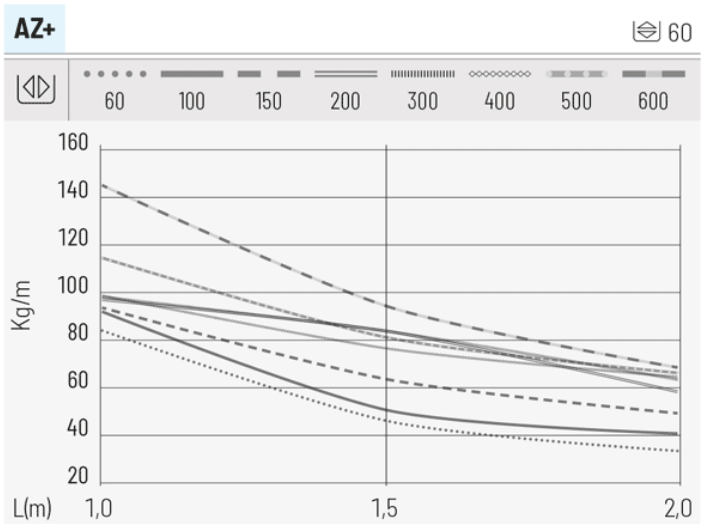




Toda a informação incluída neste documento é propriedade da Pemsa®. Estas informações não podem ser reproduzidas, no todo ou em parte, nem divulgadas a terceiros, nem utilizadas para qualquer outro fim, sem o prévio consentimento expresso por escrito da Pemsa®. Todos os direitos de Propriedade Intelectual e Industrial que possam eventualmente recair sobre esta documentação, incluindo o know-how, patentes, desenho industrial ou quaisquer outros direitos, pertencem à Pemsa®. Pemsa, Rejiband, Pemsaband, Inducanal, Rejitech, Megaband, Pemsaflex são marcas registadas propriedade da Pemsa Cable Management, S.A.

# Pemsaband One. Caminho de Cabos Perfurado Click ( Ref: 76452200 )

## Ensayos de carga CTA instalaciones verticales en recorrido horizontal

Valores obtenidos según la norma IEC 61537, edición 3, según ensayos vertical horizontal multi vano recogido en el punto 10.5.1 de dicha norma, con un coeficiente de seguridad del 170% y sin alcanzar en ningún caso el colapso.

## *Load Tests for SWL mounted in the vertical plane running horizontally*

*Values obtained in accordance with IEC 61537, edition 3, according to the horizontal vertical tests of multiple spans listed in point 10.5.1 of this standard, with a safety factor of 170% and without collapse in any case.*

## *Essais de charge de travail admissible (CTA) pour les installations verticales avec déplacement horizontal*

*Valeurs obtenues conformément à la norme CEI 61537, édition 3, selon les essais verticaux horizontaux à travées multiples énumérés au point 10.5.1 de la présente norme, avec un coefficient de sécurité de 170 % et sans jamais atteindre l'effondrement.*

## *Ensaios de carga CTA instalações verticais em deslocações horizontais*

*Valores obtidos de acordo com a norma IEC 61537, edição 3, segundo os ensaios vertical horizontal de vãos múltiplos enumerados no ponto 10.5.1 da presente norma, com um coeficiente de segurança de 170% e sem nunca atingir o colapso.*

| | 60 | 100 | 150 | 200 | 300 | 400 | 500 | 600 |
|---|---|---|---|---|---|---|---|---|
| | mm² | | | | | | | |
| 35 | - | 3.122 | 4.822 | 6.522 | 9.922 | 13.322 | - | - |
| 60 | 3.122 | 5.572 | 8.522 | 11.472 | 17.372 | 23.272 | 29.172 | 35.072 |
| 100 | - | 9.492 | - | 19.392 | 29.292 | 39.192 | 49.092 | 58.992 |

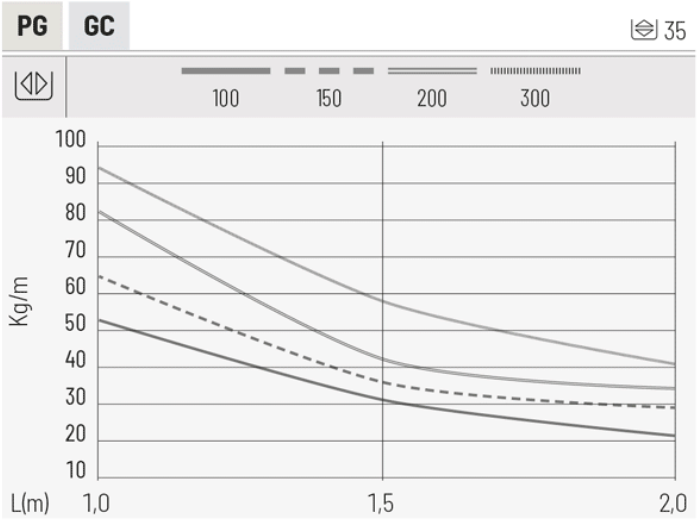


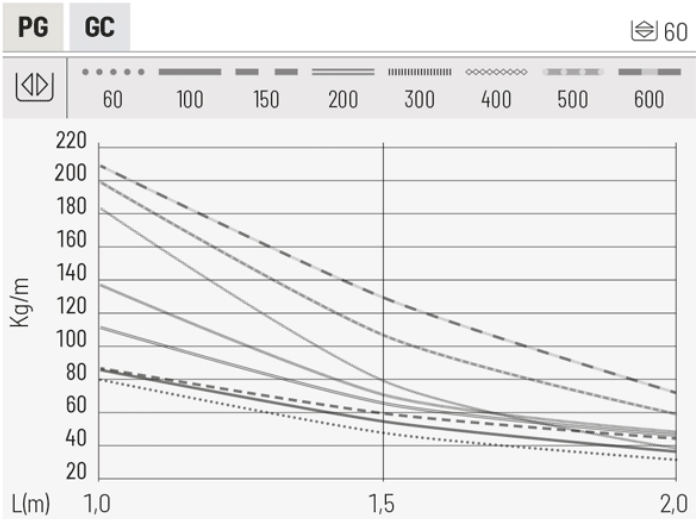


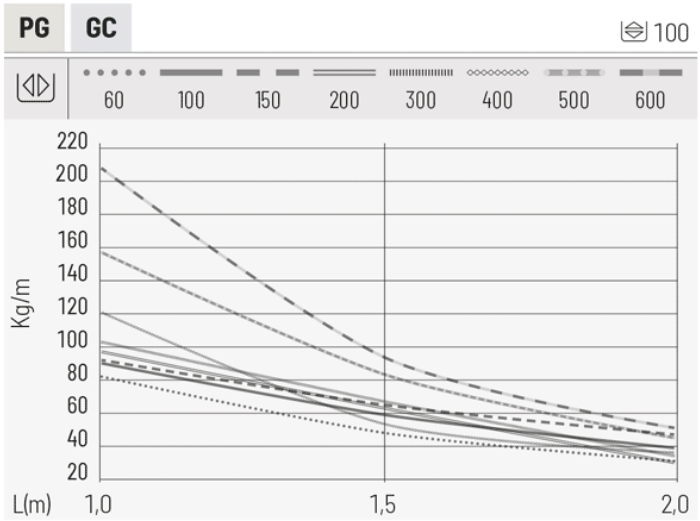


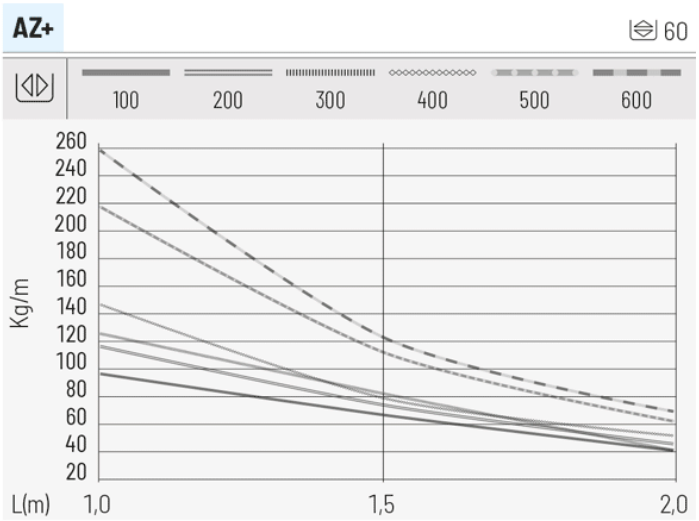


## Aplicações de produtos



Toda a informação incluída neste documento é propriedade da Pemsa®. Estas informações não podem ser reproduzidas, no todo ou em parte, nem divulgadas a terceiros, nem utilizadas para qualquer outro fim, sem o prévio consentimento expresso por escrito da Pemsa®. Todos os direitos de Propriedade Intelectual e Industrial que possam eventualmente recair sobre esta documentação, incluindo o know-how, patentes, desenho industrial ou quaisquer outros direitos, pertencem à Pemsa®. Pemsa, Rejiband, Pemsaband, Inducanal, Rejitech, Megaband, Pemsaflex são marcas registadas propriedade da Pemsa Cable Management, S.A.

# Pemsaband One. Caminho de Cabos Perfurado Click ( Ref: 76452200 )

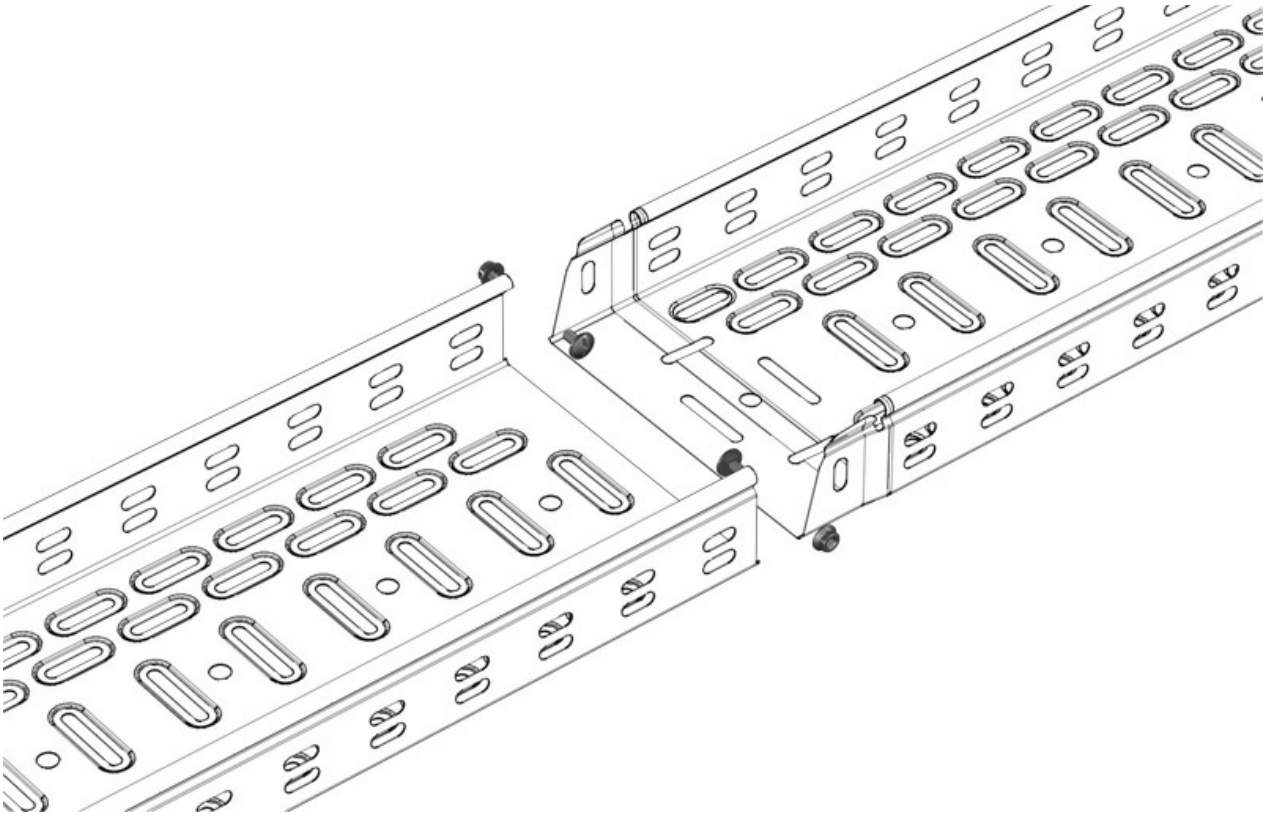

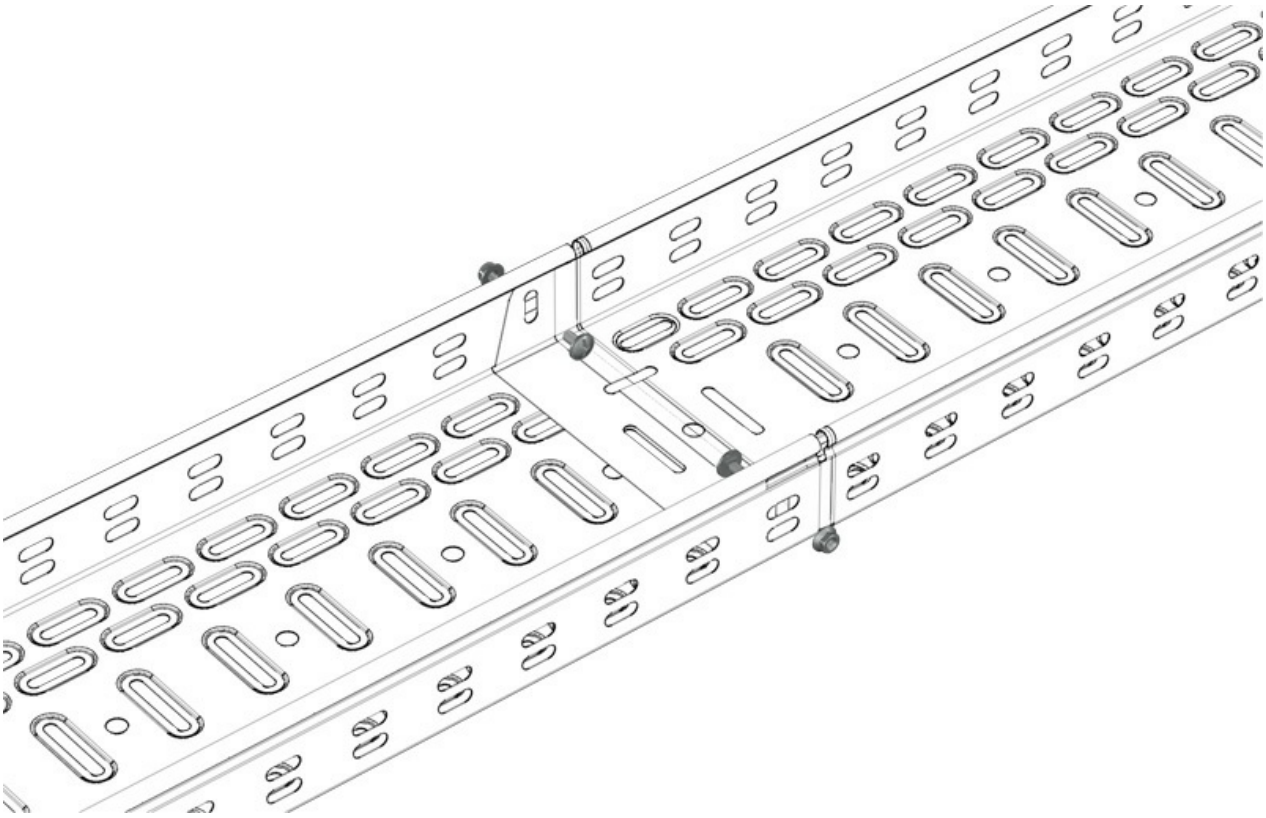



Toda a informação incluída neste documento é propriedade da Pemsa®. Estas informações não podem ser reproduzidas, no todo ou em parte, nem divulgadas a terceiros, nem utilizadas para qualquer outro fim, sem o prévio consentimento expresso por escrito da Pemsa®. Todos os direitos de Propriedade Intelectual e Industrial que possam eventualmente recair sobre esta documentação, incluindo o know-how, patentes, desenho industrial ou quaisquer outros direitos, pertencem à Pemsa®. Pemsa, Rejiband, Pemsaband, Inducanal, Rejitech, Megaband, Pemsaflex são marcas registadas propriedade da Pemsa Cable Management, S.A.

# Pemsaband One. Caminho de Cabos Perfurado Click ( Ref: 76452200 )

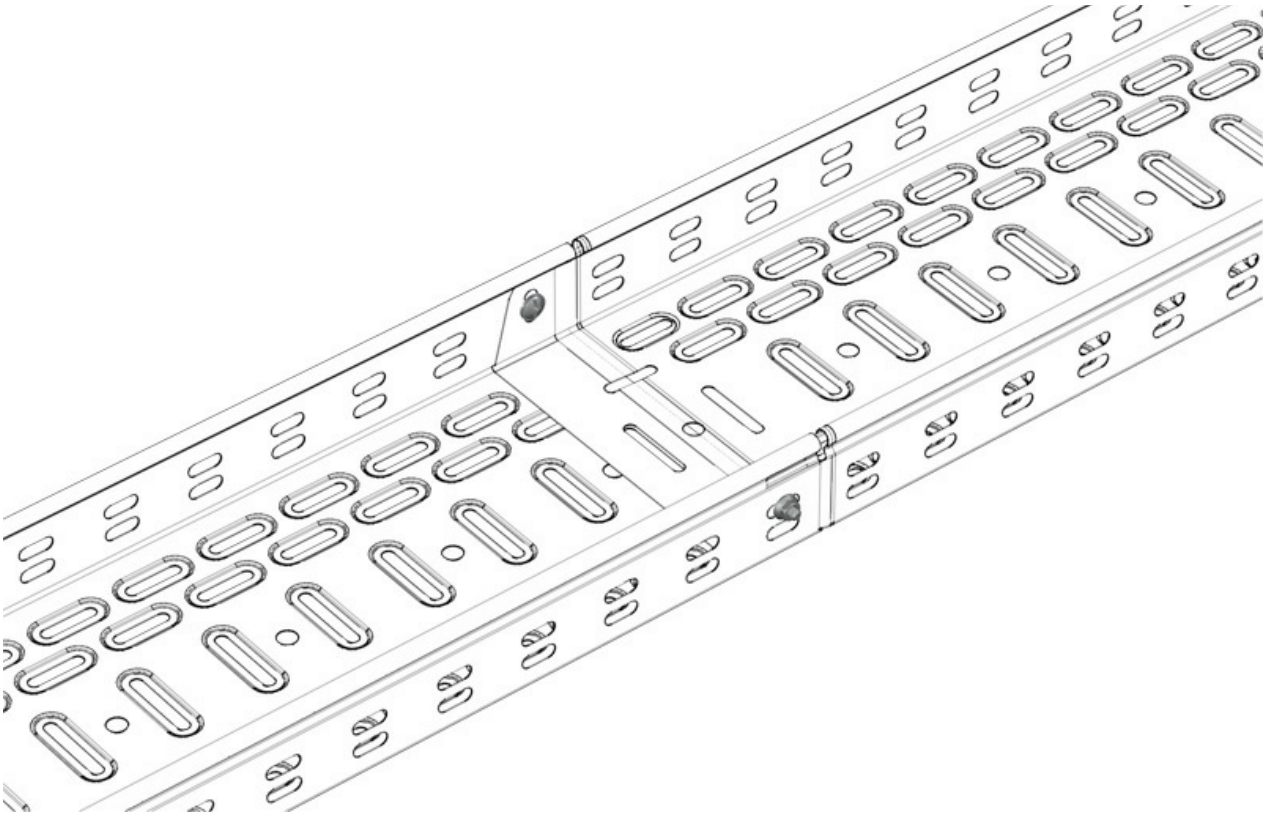



Toda a informação incluída neste documento é propriedade da Pemsa®. Estas informações não podem ser reproduzidas, no todo ou em parte, nem divulgadas a terceiros, nem utilizadas para qualquer outro fim, sem o prévio consentimento expresso por escrito da Pemsa®. Todos os direitos de Propriedade Intelectual e Industrial que possam eventualmente recair sobre esta documentação, incluindo o know-how, patentes, desenho industrial ou quaisquer outros direitos, pertencem à Pemsa®. Pemsa, Rejiband, Pemsaband, Inducanal, Rejitech, Megaband, Pemsaflex são marcas registadas propriedade da Pemsa Cable Management, S.A.