Racores PEMSAFLEX

21/05/2024

Racor AB 90° (Ref: 31050400)

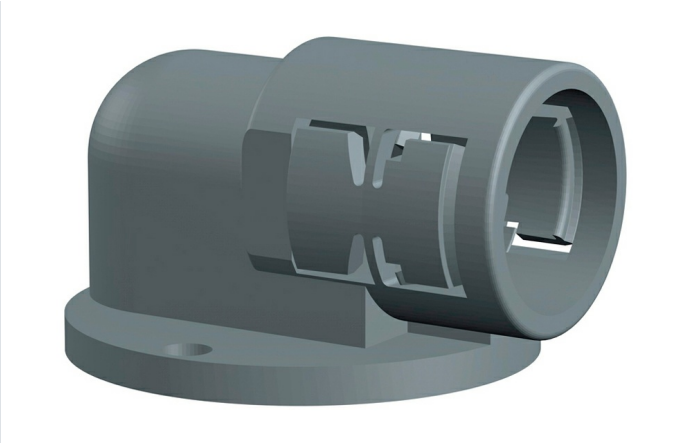

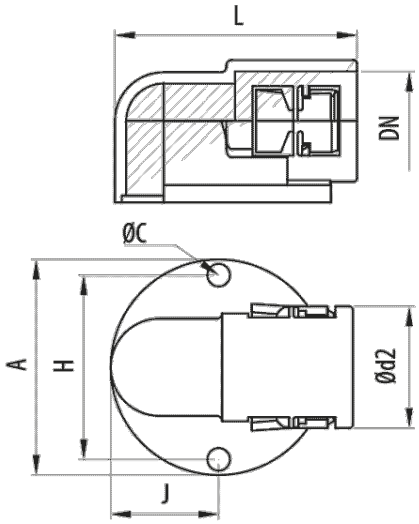

Descrição

Racor angular com base de fixação para a saída a 90°, de poliamida 6 autoextinguível em cor cinzenta RAL 7011 ou cor preta RAL 9005, rosca métrica e PG, livre de halogéneos, não propagador da chama, índice de proteção IP54. O racor AB 90 da Pemsaflex® é indicado para a montagem de tubos flexíveis Pemsaflex®, LG-PA, ST-PA, RF-PA, RB-PA e RB-PU, quando se necessita criar uma curva com ângulo de 90° em espaços reduzidos.

Vantagens

Apto para montagens de tubos criando ângulos de 90° em espaços reduzidos. Dispõe de base de fixação com quatro furos.

Certificação UL e CSA. Conformidade CE respeitante à diretiva 2014/35 e à norma IEC 61386. Livre de halogénos segundo a norma EN 50267-2-1. De acordo com a norma EN 60204-1 (diretiva máquinas).

Fabricado em plástico 6 autoextinguivel, livre de halogéneos e não propagador da chama.

Sistema de ligação Click que permite um fácil e rápido acoplamento ao tubo.

Temperatura de trabalho: -25°C a + 105°C. Grau de proteção IP54 segundo classificação EN 60529.

Aplicações

Indicado para a ligação dos tubos Pemsaflex®, LG-PA, ST-PA, RF-PA, RB-PA e RB-PU para a proteção de cablagem e condutores em instalações elétricas de máquinas ferramentas, equipamentos industriais, robôs, veículos e instalações especiais.

Soluções

Toda a informação incluída neste documento é propriedade da Pemsa®. Estas informações não podem ser reproduzidas, no todo ou em parte, nem divulgadas a terceiros, nem utilizadas para qualquer outro fim, sem o prévio consentimento expresso por escrito da Pemsa®. Todos os direitos de Propriedade Intelectual e Industrial que possam eventualmente recair sobre esta documentação, incluindo o know-how, patentes, desenho industrial ou quaisquer outros direitos, pertencem à Pemsa®. Pemsa, Rejiband, Pemsaband, Inducanal, Rejitech, Megaband, Pemsaflex são marcas registadas propriedade da Pemsa Cable Management, S.A.

Racor AB 90° (Ref: 31050400)

Dados do produto

Cor	Cinza RAL 7011
DN	DN17
Ø d2 (mm)	27
L (mm)	51
A (mm)	45
Ø C (mm)	5.5
H (mm)	35.5

J (mm)	22.5
kg/u	0.016
u	30
Material	Poliamida 6
IP	IP54
Temperatura de trabalho (°C)	-25 / 105 °C
Resistência ao fogo	LIBRE DE HALÓGENOS,NO PROPAGADOR DE LA LLAMA

Ⓢ Sistema de protecção

CU - Revestimento de cobre

PG - Pré-galvanizado

EZ - Electrogalvanizado

BC - Bicromatizada electrogalvanizada

BK8 - Acabamento de Alta Resistência

GC - Galvanizado a Quente

INOX - Aço Inoxidável

PT - Tinta de poliéster

AL - Alumínio

LN - Latão ou Latão Niquelado

Ⓜ Materiais Isolantes

PC+ABS - Policarbonato + ABS Livre de Halogéneo

PVC - Cloreto de polivinilo

PP - Sem halogéneo de polipropileno

PA6 - Poliamida 6 Halogéneo Livre

PA12 - Poliamida 12 Halogéneo Livre

PU - Poliuretano

PE - Polietileno

NBR - Borracha NBR

PET - Poliestireno Termoplástico

TPV - Termoplástico

Toda a informação incluída neste documento é propriedade da Pemsa®. Estas informações não podem ser reproduzidas, no todo ou em parte, nem divulgadas a terceiros, nem utilizadas para qualquer outro fim, sem o prévio consentimento expresso por escrito da Pemsa®. Todos os direitos de Propriedade Intelectual e Industrial que possam eventualmente recair sobre esta documentação, incluindo o know-how, patentes, desenho industrial ou quaisquer outros direitos, pertencem à Pemsa®. Pemsa, Rejiband, Pemsaband, Inducanal, Rejitech, Megaband, Pemsaflex são marcas registadas propriedade da Pemsa Cable Management, S.A.