Racor 90° Giratório (Ref: 33030095)

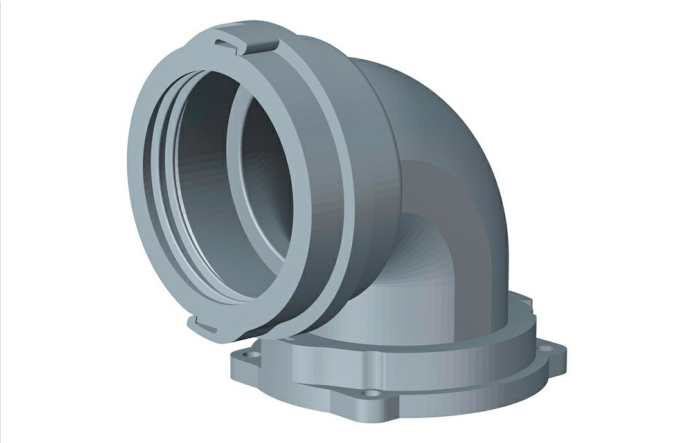

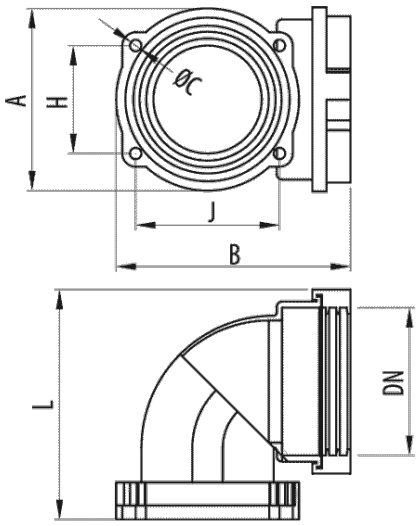

Descrição

Racor angular 90° com corpo giratório e anel de fixação à superfície, de poliamida 6 autoextinguível, livre de halogéneos, em cor cinzenta RAL 7011 e em cor preta RAL 9005. Disponível em vários diâmetros. Ligação que permite a rotação mas sem o seu deslocamento axial. Adequado para os tubos flexíveis de grande diâmetro Macroflex®.

Vantagens

Conformidade CE respeitante à diretiva 2014/35 e à norma IEC 61386. Livre de halogéneos segundo a norma EN-50627-2-1. De acordo com a norma EN 60204-1 (diretiva máquinas)

Dispõe de anel de fixação, com quatro furos para a fixação do tubo à superfície.

Dispõe de corpo giratório que favorece a orientação do ângulo de 90° para a ligação do tubo flexivel.

Fabricado em plástico 6 autoextinguivel, livre de halogéneos e não propagador da chama.

Temperatura de trabalho: -25°C a + 105°C. Grau de proteção IP54 segundo classificação EN 60529.

Aplicações

Indicado para a fixação dos tubos Pemsaflex® e Macroflex® de grande diâmetro para a proteção de cablagem e condutores em instalações elétricas de máquinas ferramentas, equipamentos industriais, robôs, veículos e instalações especiais.

Soluções

Toda a informação incluída neste documento é propriedade da Pemsa®. Estas informações não podem ser reproduzidas, no todo ou em parte, nem divulgadas a terceiros, nem utilizadas para qualquer outro fim, sem o prévio consentimento expresso por escrito da Pemsa®. Todos os direitos de Propriedade Intelectual e Industrial que possam eventualmente recair sobre esta documentação, incluindo o know-how, patentes, desenho industrial ou quaisquer outros direitos, pertencem à Pemsa®. Pemsa, Rejiband, Pemsaband, Inducanal, Rejitech, Megaband, Pemsaflex são marcas registadas propriedade da Pemsa Cable Management, S.A.

Racor 90° Giratório (Ref: 33030095)

Dados do produto

Cor	Cinza RAL 7011
DN	DN95
L (mm)	166
A (mm)	130
B (mm)	166
Ø C (mm)	6.5
H (mm)	110

J (mm)	110
kg/u	0.168
u	10
Material	Poliamida 6
IP	IP54
Temperatura de trabalho (°C)	-25 / 105 °C
Resistência ao fogo	LIBRE DE HALÓGENOS,NO PROPAGADOR DE LA LLAMA

Ⓢ Sistema de protecção

CU - Revestimento de cobre

PG - Pré-galvanizado

EZ - Electrogalvanizado

BC - Bicromatizada electrogalvanizada

BK8 - Acabamento de Alta Resistência

GC - Galvanizado a Quente

INOX - Aço Inoxidável

PT - Tinta de poliéster

AL - Alumínio

LN - Latão ou Latão Niquelado

Ⓜ Materiais Isolantes

PC+ABS - Policarbonato + ABS Livre de Halogéneo

PVC - Cloreto de polivinilo

PP - Sem halogéneo de polipropileno

PA6 - Poliamida 6 Halogéneo Livre

PA12 - Poliamida 12 Halogéneo Livre

PU - Poliuretano

PE - Polietileno

NBR - Borracha NBR

PET - Poliestireno Termoplástico

TPV - Termoplástico

Toda a informação incluída neste documento é propriedade da Pemsa®. Estas informações não podem ser reproduzidas, no todo ou em parte, nem divulgadas a terceiros, nem utilizadas para qualquer outro fim, sem o prévio consentimento expresso por escrito da Pemsa®. Todos os direitos de Propriedade Intelectual e Industrial que possam eventualmente recair sobre esta documentação, incluindo o know-how, patentes, desenho industrial ou quaisquer outros direitos, pertencem à Pemsa®. Pemsa, Rejiband, Pemsaband, Inducanal, Rejitech, Megaband, Pemsaflex são marcas registadas propriedade da Pemsa Cable Management, S.A.