Racor Recto (Ref: 33050052)



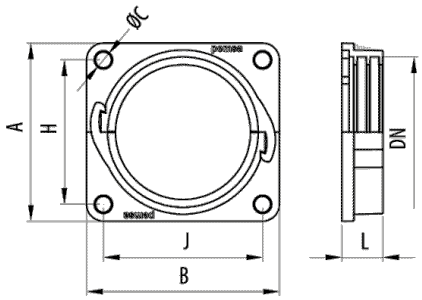

Descrição

Racor reto com anel de fixação à superfície, de poliamida 6 autoextinguível, livre de halogéneos, em cor cinzenta RAL 7011 e em cor preta RAL 9005. Disponível em vários diâmetros. Formado por duas peças e montagem com sistema Click sem necessidade de parafusos. Permite a rotação mas sem o seu deslocamento axial. adequado para os tubos flexíveis de grande diâmetro Macroflex®.

Vantagens

Conformidade CE respeitante à diretiva 2014/35 e à norma IEC 61386. Livre de halogéneos segundo a norma EN-50627-2-1. De acordo com a norma EN 60204-1 (diretiva máquinas)

Dispõe de anel de fixação, com quatro furos para a fixação do tubo à superfície.

Fabricado em plástico 6 autoextinguivel, livre de halogéneos e não propagador da chama.

Formado por duas peças e montagem com sistema Click sem necessidade de parafusos. Permite a rotação, mas não o seu deslocamento axial.

Temperatura de trabalho: -25°C a + 105°C. Grau de proteção IP54 segundo classificação EN 60529.

Aplicações

Indicado para a fixação dos tubos Pemsaflex® e Macroflex® de grande diâmetro para a proteção de cablagem e condutores em instalações elétricas de máquinas ferramentas, equipamentos industriais, robôs, veículos e instalações especiais.

Soluções

Toda a informação incluída neste documento é propriedade da Pemsa®. Estas informações não podem ser reproduzidas, no todo ou em parte, nem divulgadas a terceiros, nem utilizadas para qualquer outro fim, sem o prévio consentimento expresso por escrito da Pemsa®. Todos os direitos de Propriedade Intelectual e Industrial que possam eventualmente recair sobre esta documentação, incluindo o know-how, patentes, desenho industrial ou quaisquer outros direitos, pertencem à Pemsa®. Pemsa, Rejiband, Pemsaband, Inducanal, Rejitech, Megaband, Pemsaflex são marcas registadas propriedade da Pemsa Cable Management, S.A.

Racor Recto (Ref: 33050052)

Dados do produto

ETIM 10	EC001176
Huella de CO2. GWP A1-A3 (kg CO2 eq.)	
Cor	Preto RAL 9005
DN	DN52
L (mm)	17
A (mm)	74
B (mm)	77
Ø C (mm)	6.5
H (mm)	60

J (mm)	66
kg/u	0,023
u	10
Material	Poliamida 6
IP	IP54
Temperatura de trabalho (°C)	-25 / 105 °C
Resistência ao fogo	LIBRE DE HALÓGENOS,NO PROPAGADOR DE LA LLAMA

Sistema de protecção

CU - Revestimento de cobre

PG - Pré-galvanizado

EZ - Electrogalvanizado

BC - Bicromatizada electrogalvanizada

BK8 - Acabamento de Alta Resistência

GC - Galvanizado a Quente

INOX - Aço Inoxidável

PT - Tinta de poliéster

AL - Alumínio

LN - Latão ou Latão Niquelado

Materiais Isolantes

PC+ABS - Policarbonato + ABS Livre de Halogéneo

PVC - Cloreto de polivinilo

PP - Sem halogéneo de polipropileno

PA6 - Poliamida 6 Halogéneo Livre

PA12 - Poliamida 12 Halogéneo Livre

PU - Poliuretano

PE - Polietileno

NBR - Borracha NBR

PET - Poliestireno Termoplástico

TPV - Termoplástico

Toda a informação incluída neste documento é propriedade da Pemsa®. Estas informações não podem ser reproduzidas, no todo ou em parte, nem divulgadas a terceiros, nem utilizadas para qualquer outro fim, sem o prévio consentimento expresso por escrito da Pemsa®. Todos os direitos de Propriedade Intelectual e Industrial que possam eventualmente recair sobre esta documentação, incluindo o know-how, patentes, desenho industrial ou quaisquer outros direitos, pertencem à Pemsa®. Pemsa, Rejiband, Pemsaband, Inducanal, Rejitech, Megaband, Pemsaflex são marcas registadas propriedade da Pemsa Cable Management, S.A.