Racor REM (Ref: 31013532)

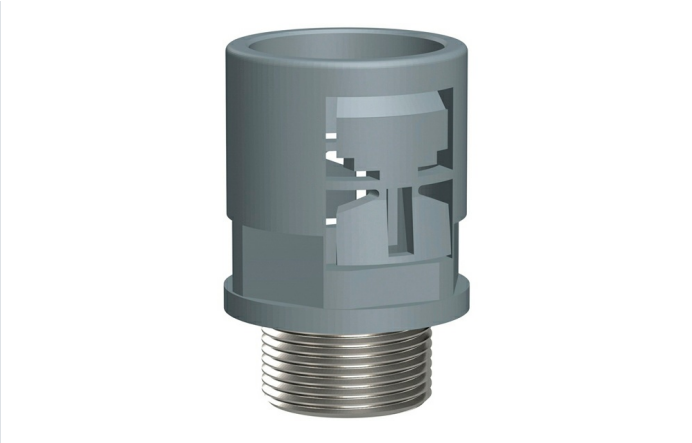

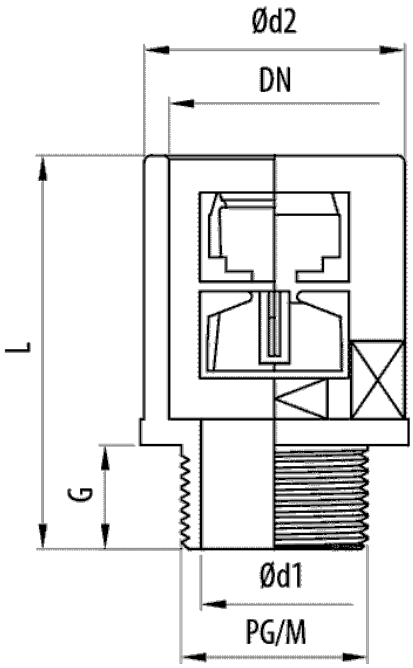

Descrição

Racor reto de poliamida 6 autoextinguível em cor cinzenta RAL 7011 ou em cor preta RAL 9005 com rosca exterior metálica métrica e PG, livre de halogéneos, não propagador da chama, índice de proteção IP54 ou IP67 com junta interior adicional. O racor REM da Pemsaflex® é indicado para a montagem de tubos flexiveis Pemsaflex®, LG-PA, ST-PA, RF-PA, RB-PA e RB-PU.

Vantagens

Apto para montagens de tubos que necessitem ligar-se a equipamentos ou máquinas com rosca metálica. Mantém a continuidade elétrica da instalação.

Certificação UL, CSA e DNV. Conformidade CE respeitante à diretiva 2014/35 e à norma IEC 61386. Livre de halogéneos segundo a norma EN 50267-2-1. De acordo com a norma EN 60204-1 (diretiva máquinas).

Fabricado em plástico 6 autoextinguivel, livre de halogéneos e não propagador da chama. Rosca metálica em latão niquelado.

Sistema de ligação Click que permite um fácil e rápido acoplamento ao tubo.

Temperatura de trabalho: -25°C a + 105°C. Grau de proteção IP54 segundo classificação EN 60529.

Aplicações

Indicado para a ligação dos tubos Pemsaflex®, LG-PA, ST-PA, RF-PA, RB-PA e RB-PU para a proteção de cablagem e condutores em instalações elétricas de máquinas ferramentas, equipamentos industriais, robôs, veículos e instalações especiais.

Soluções

Toda a informação incluída neste documento é propriedade da Pemsa®. Estas informações não podem ser reproduzidas, no todo ou em parte, nem divulgadas a terceiros, nem utilizadas para qualquer outro fim, sem o prévio consentimento expresso por escrito da Pemsa®. Todos os direitos de Propriedade Intelectual e Industrial que possam eventualmente recair sobre esta documentação, incluindo o know-how, patentes, desenho industrial ou quaisquer outros direitos, pertencem à Pemsa®. Pemsa, Rejiband, Pemsaband, Inducanal, Rejitech, Megaband, Pemsaflex são marcas registadas propriedade da Pemsa Cable Management, S.A.

Racor REM (Ref: 31013532)

Dados do produto

Sistema de proteção	LTN	**L (mm)**	53
Acabamento	Latão Niquelado	**Chave**	32
Cor	Cinza RAL 7011	**kg/u**	0.037
DN	DN23	**u**	30
M/PG	M32	**Material**	LATÓN NIQUELADO,POLIAMIDA 6
G (mm)	14	**IP**	IP54
Ø d1 (mm)	24.6	**Temperatura de trabalho (°C)**	-25 / 105 ºC
Ø d2 (mm)	39	**Resistência ao fogo**	LIBRE DE HALÓGENOS,NO PROPAGADOR DE LA LLAMA

Ⓢ Sistema de protecção

CU - Revestimento de cobre

PG - Pré-galvanizado

EZ - Electrogalvanizado

BC - Bicromatizada electrogalvanizada

BK8 - Acabamento de Alta Resistência

GC - Galvanizado a Quente

INOX - Aço Inoxidável

PT - Tinta de poliéster

AL - Alumínio

LN - Latão ou Latão Niquelado

Ⓜ Materiais Isolantes

PC+ABS - Policarbonato + ABS Livre de Halogéneo

PVC - Cloreto de polivinilo

PP - Sem halogéneo de polipropileno

PA6 - Poliamida 6 Halogéneo Livre

PA12 - Poliamida 12 Halogéneo Livre

PU - Poliuretano

PE - Polietileno

NBR - Borracha NBR

PET - Poliestireno Termoplástico

TPV - Termoplástico

Toda a informação incluída neste documento é propriedade da Pemsa®. Estas informações não podem ser reproduzidas, no todo ou em parte, nem divulgadas a terceiros, nem utilizadas para qualquer outro fim, sem o prévio consentimento expresso por escrito da Pemsa®. Todos os direitos de Propriedade Intelectual e Industrial que possam eventualmente recair sobre esta documentação, incluindo o know-how, patentes, desenho industrial ou quaisquer outros direitos, pertencem à Pemsa®. Pemsa, Rejiband, Pemsaband, Inducanal, Rejitech, Megaband, Pemsaflex são marcas registadas propriedade da Pemsa Cable Management, S.A.