Suportes Tecto

20/05/2024

Perfil Péndulo Reforçado

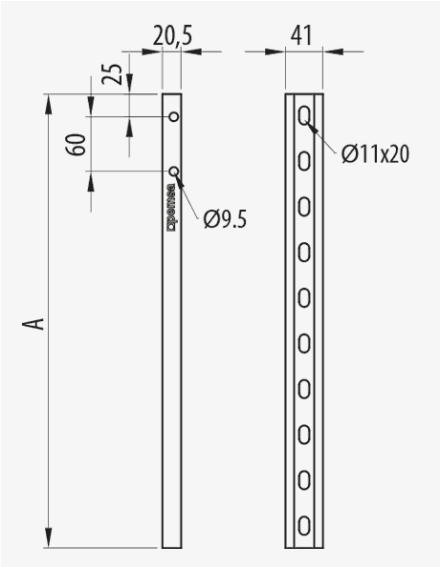

Descrição

Perfil pêndulo matálico com orificios na extremidade para suportagem de calhas de varão Rejiband® e calhas de chapa Pemsaband®. Permite adaptar-se à inclinação do teto mediante o acessório de suspensão perfil pêndulo. Fabricado em aço, disponível em comprimentos de 500 mm e de 1000 mm, com Sistema de Proteção PG.

Vantagens

Dispõe de orifícios na extermidade do perfil facilitando o aperto com a suspensão pêndulo. Facilita a montagem das calhas em tetos inclinados.

Permite a instalação sobre o suporte horizontal omega SPLUS e reforçado RPLUS.

Disponível em dois comprimentos: 500 mm e 1000 mm.

Conformidade CE respeitante à diretiva 2014/35/EU.

Sistema de Proteção PG, segundo norma UNE-EN 10346, adequada para instalações interiores em ambientes industriais. Classe de resistência à corrosão: 3

Aplicações

Indicado para suportar cargas médias e elevadas em calhas porta cabos ao teto com ângulo variável para instalações elétricas e/ou de telecomunicações em: Obras privadas, túneis, parkings, edifícios públicos, centros comerciais, grandes infraestruturas como aeroportos, linhas de metro, ferrovias, no setor terciário, aplicações industriais, navais, petroquímica, textil, química e alimentar, segundo o tipo de acabamento.

Soluções

INDUSTRIA PETROQUÍMICA TUNELES. INFRAESTRUCTURAS

Toda a informação incluída neste documento é propriedade da Pemsa®. Estas informações não podem ser reproduzidas, no todo ou em parte, nem divulgadas a terceiros, nem utilizadas para qualquer outro fim, sem o prévio consentimento expresso por escrito da Pemsa®. Todos os direitos de Propriedade Intelectual e Industrial que possam eventualmente recair sobre esta documentação, incluindo o know-how, patentes, desenho industrial ou quaisquer outros direitos, pertencem à Pemsa®. Pemsa, Rejiband, Pemsaband, Inducanal, Rejitech, Megaband, Pemsaflex são marcas registadas propriedade da Pemsa Cable Management, S.A.

Suportes Tecto

Perfil Péndulo Reforçado

Características técnicas principais

PG | Clase 3 | 21 | 1 | Aço com proteção de superfície | 350 | 36 | 43 | -50 / 150 °C | A1 Não combustible | ETIM EC000082

Dados do produto

	Ref	kg/u
0.5	67030646	0.901
1	67030647	1.810

Sistema de protecção

CU - Revestimento de cobre

PG - Pré-galvanizado

EZ - Electrogalvanizado

BC - Bicromatizada electrogalvanizada

BK8 - Acabamento de Alta Resistência

GC - Galvanizado a Quente

INOX - Aço Inoxidável

PT - Tinta de poliéster

AL - Alumínio

LN - Latão ou Latão Niquelado

Materiais Isolantes

PC+ABS - Policarbonato + ABS Livre de Halogéneo

PVC - Cloreto de polivinilo

PP - Sem halogéneo de polipropileno

PA6 - Poliamida 6 Halogéneo Livre

PA12 - Poliamida 12 Halogéneo Livre

PU - Poliuretano

PE - Polietileno

NBR - Borracha NBR

PET - Poliestireno Termoplástico

TPV - Termoplástico

Toda a informação incluída neste documento é propriedade da Pemsa®. Estas informações não podem ser reproduzidas, no todo ou em parte, nem divulgadas a terceiros, nem utilizadas para qualquer outro fim, sem o prévio consentimento expresso por escrito da Pemsa®. Todos os direitos de Propriedade Intelectual e Industrial que possam eventualmente recair sobre esta documentação, incluindo o know-how, patentes, desenho industrial ou quaisquer outros direitos, pertencem à Pemsa®. Pemsa, Rejiband, Pemsaband, Inducanal, Rejitech, Megaband, Pemsaflex são marcas registadas propriedade da Pemsa Cable Management, S.A.