Perfil Reforçado 41x82 (Ref: 67030157)

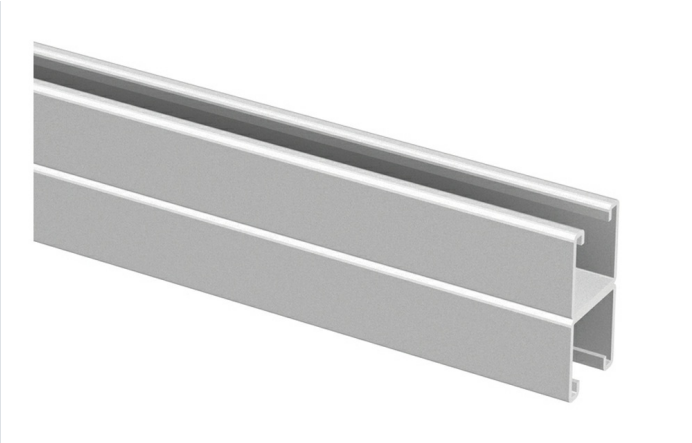

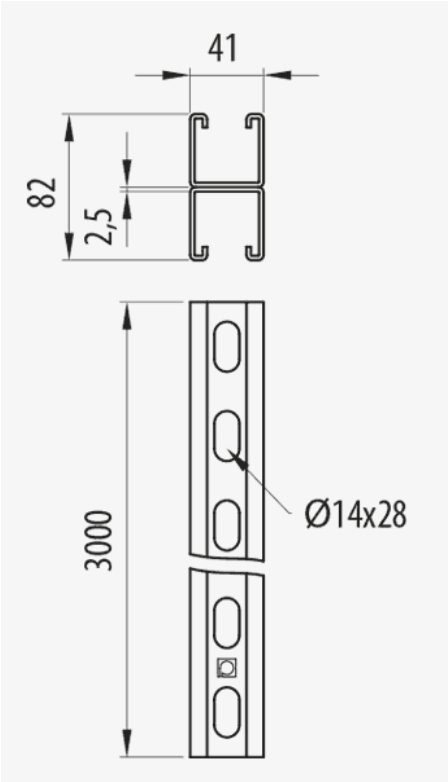

Descrição

Perfil metálico reforçado 41x82 mm de espessura 2,5 mm para suporte de calhas de varão Rejiband®, calhas de chapa Pemsaband® e calhas de escada Megaband® na condução de cablagem. , . Permite a construção de estruturas de suspensão, à parede, estruturas de suporte várias, etc. Fabricado em aço e em Sistema de Proteção PG.

Vantagens

Sistema de Proteção GC (norma UNE-EN ISSO 1461), adequada para instalações exteriores e em ambientes agressivos. Classe de resistência à corrosão: 6

Conformidade CE respeitante à diretiva 2014/35/EU.

Dispõe de multiplos orificios que facilitam as possibilidades de ligação.

Facilita a instalação ao teto ou outras montagens especiais de linhas de calhas com grandes cargas para a condução de cablagem.

Uso de forma versátil para facilitar a instalação de suportes horizontais.

Aplicações

Indicado para a realização de estruturas de suporte de grandes cargas para instalações interiores de calhas Rejiband®, Pemsaband® e Megaband® na condução de cablagem elétrica e/ou de telecomunicações.

Soluções

INDUSTRIA PETROQUÍMICA TUNELES. INFRAESTRUCTURAS

Toda a informação incluída neste documento é propriedade da Pemsa®. Estas informações não podem ser reproduzidas, no todo ou em parte, nem divulgadas a terceiros, nem utilizadas para qualquer outro fim, sem o prévio consentimento expresso por escrito da Pemsa®. Todos os direitos de Propriedade Intelectual e Industrial que possam eventualmente recair sobre esta documentação, incluindo o know-how, patentes, desenho industrial ou quaisquer outros direitos, pertencem à Pemsa®. Pemsa, Rejiband, Pemsaband, Inducanal, Rejitech, Megaband, Pemsaflex são marcas registadas propriedade da Pemsa Cable Management, S.A.

Perfil Reforçado 41x82 (Ref: 67030157)

Dados do produto

Sistema de proteção	GC	**u**	3
Acabamento	HDG,Galvanizado a quente	**Material**	Aço com proteção de superfície
Classe de Résistencia	Classe 6	**Espessura (mm)**	2.5
Aba (mm)	82	**Temperatura de trabalho (°C)**	-50 / 150 °C
Comprimento (m)	3	**Resistência ao fogo**	A1 Não combustible
kg/u	5.360		

Ⓢ Sistema de protecção

CU - Revestimento de cobre

PG - Pré-galvanizado

EZ - Electrogalvanizado

BC - Bicromatizada electrogalvanizada

BK8 - Acabamento de Alta Resistência

GC - Galvanizado a Quente

INOX - Aço Inoxidável

PT - Tinta de poliéster

AL - Alumínio

LN - Latão ou Latão Niquelado

Ⓜ Materiais Isolantes

PC+ABS - Policarbonato + ABS Livre de Halogéneo

PVC - Cloreto de polivinilo

PP - Sem halogéneo de polipropileno

PA6 - Poliamida 6 Halogéneo Livre

PA12 - Poliamida 12 Halogéneo Livre

PU - Poliuretano

PE - Polietileno

NBR - Borracha NBR

PET - Poliestireno Termoplástico

TPV - Termoplástico

Toda a informação incluída neste documento é propriedade da Pemsa®. Estas informações não podem ser reproduzidas, no todo ou em parte, nem divulgadas a terceiros, nem utilizadas para qualquer outro fim, sem o prévio consentimento expresso por escrito da Pemsa®. Todos os direitos de Propriedade Intelectual e Industrial que possam eventualmente recair sobre esta documentação, incluindo o know-how, patentes, desenho industrial ou quaisquer outros direitos, pertencem à Pemsa®. Pemsa, Rejiband, Pemsaband, Inducanal, Rejitech, Megaband, Pemsaflex são marcas registadas propriedade da Pemsa Cable Management, S.A.

Perfil Reforçado 41x82 (Ref: 67030157)

Aplicações de produtos

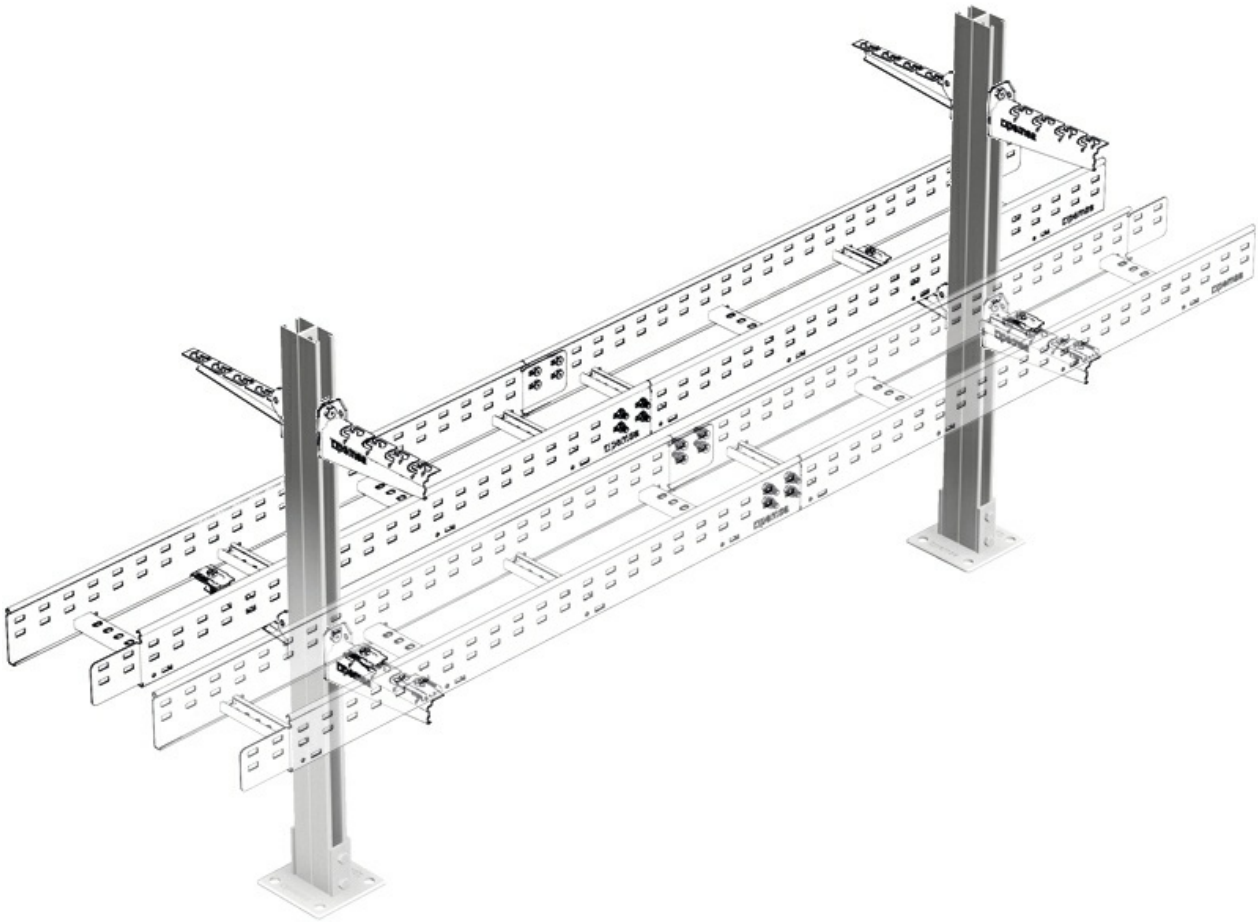

Toda a información incluída neste documento é propriedade da Pemsa®. Estas informações não podem ser reproduzidas, no todo ou em parte, nem divulgadas a terceiros, nem utilizadas para qualquer outro fim, sem o prévio consentimento expresso por escrito da Pemsa®. Todos os direitos de Propriedade Intelectual e Industrial que possam eventualmente recair sobre esta documentação, incluindo o know-how, patentes, desenho industrial ou quaisquer outros direitos, pertencem à Pemsa®. Pemsa, Rejiband, Pemsaband, Inducanal, Rejitech, Megaband, Pemsaflex são marcas registadas propriedade da Pemsa Cable Management, S.A.

Perfil Reforçado 41x82 (Ref: 67030157)

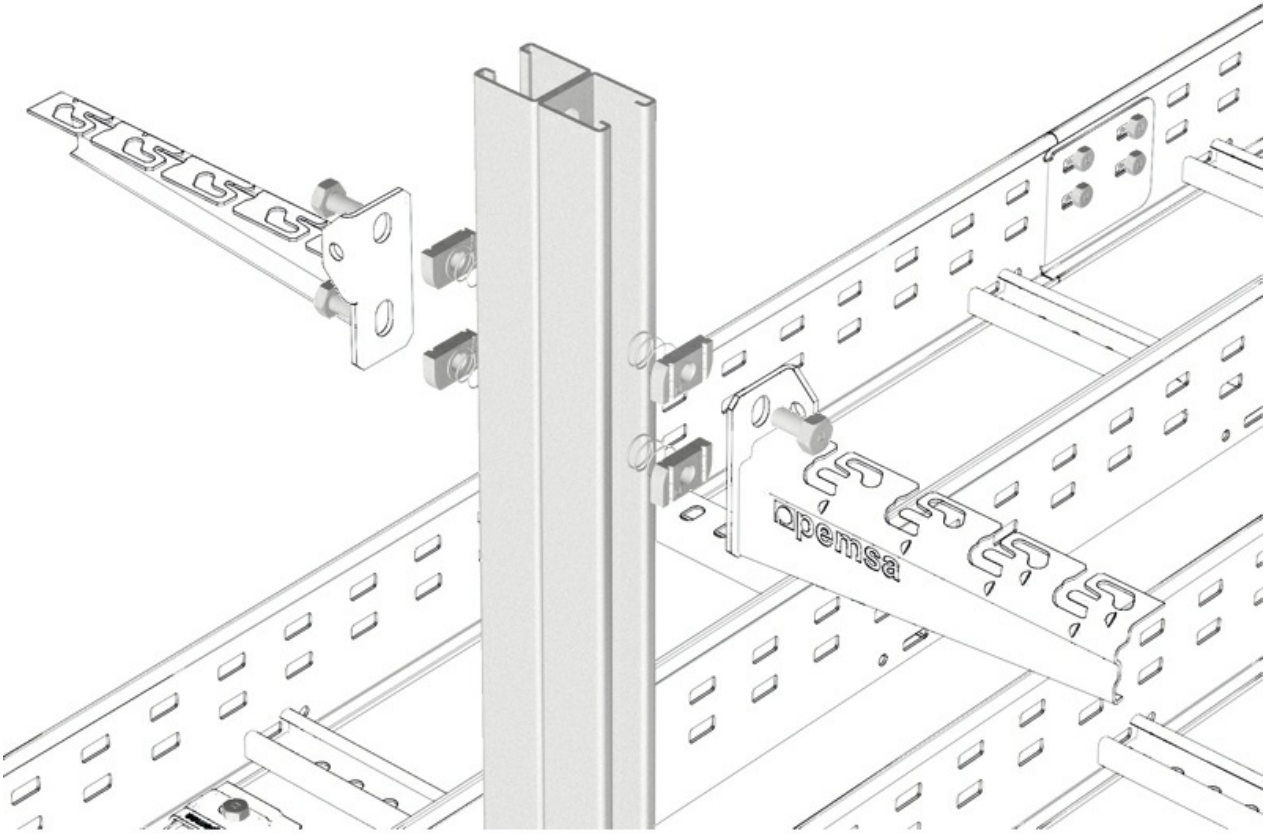

Toda a informação incluída neste documento é propriedade da Pemsa®. Estas informações não podem ser reproduzidas, no todo ou em parte, nem divulgadas a terceiros, nem utilizadas para qualquer outro fim, sem o prévio consentimento expresso por escrito da Pemsa®. Todos os direitos de Propriedade Intelectual e Industrial que possam eventualmente recair sobre esta documentação, incluindo o know-how, patentes, desenho industrial ou quaisquer outros direitos, pertencem à Pemsa®. Pemsa, Rejiband, Pemsaband, Inducanal, Rejitech, Megaband, Pemsaflex são marcas registadas propriedade da Pemsa Cable Management, S.A.