Racor RGp Giratório 7035 (Ref: 35012201)

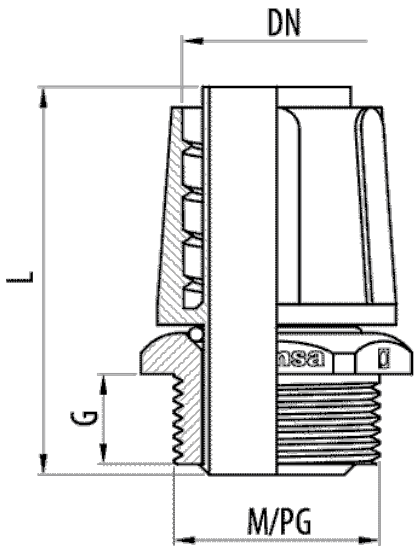

Descrição

Racor reto giratório de poliamida 6 em cor cinzenta com rosca métrica para montagem de tubos flexiveis TFA, Ecoflex® e TM-PVC. Sistema de união interior ao tubo e roscado na outra extremidade. Corpo e porca em cor cinzenta (RAL 7035).

Vantagens

Alta componente estética. Cor cinzenta RAL 7035 de acordo com outros tubos o materiais elétricos. Também disponivel em cor cinzenta escura RAL 7001.

Conformidade CE respeitante à diretiva 2014/35 e à norma IEC 61386.

Fabricado em plástico 6 autoextinguivel, livre de halogéneos e não propagador da chama.

Fácil instalação de racor à caixa graças ao seu corpo giratório.

Índice de proteção EN 60529: IP65.

Aplicações

Indicado para a ligação de tubos flexíveis TM, TM-PVC e Ecoflex®, para a condução de cabos elétricos em aplicações de edificações e industriais.

Soluções

Toda a informação incluída neste documento é propriedade da Pemsa®. Estas informações não podem ser reproduzidas, no todo ou em parte, nem divulgadas a terceiros, nem utilizadas para qualquer outro fim, sem o prévio consentimento expresso por escrito da Pemsa®. Todos os direitos de Propriedade Intelectual e Industrial que possam eventualmente recair sobre esta documentação, incluindo o know-how, patentes, desenho industrial ou quaisquer outros direitos, pertencem à Pemsa®. Pemsa, Rejiband, Pemsaband, Inducanal, Rejitech, Megaband, Pemsaflex são marcas registadas propriedade da Pemsa Cable Management, S.A.

Racor RGp Giratório 7035 (Ref: 35012201)

Dados do produto

Cor	Cinza RAL 7035	**kg/u**	0.011
DN	DN13	**u**	50
M/PG	M20	**Material**	Poliamida 6
G (mm)	10	**IP**	IP65
L (mm)	44	**Temperatura de trabalho (°C)**	-25 / 105 ºC
Chave	25	**Resistência ao fogo**	LIBRE DE HALÓGENOS,NO PROPAGADOR DE LA LLAMA

Ⓢ Sistema de protecção

CU - Revestimento de cobre

PG - Pré-galvanizado

EZ - Electrogalvanizado

BC - Bicromatizada electrogalvanizada

BK8 - Acabamento de Alta Resistência

GC - Galvanizado a Quente

INOX - Aço Inoxidável

PT - Tinta de poliéster

AL - Alumínio

LN - Latão ou Latão Niquelado

Ⓜ Materiais Isolantes

PC+ABS - Policarbonato + ABS Livre de Halogéneo

PVC - Cloreto de polivinilo

PP - Sem halogéneo de polipropileno

PA6 - Poliamida 6 Halogéneo Livre

PA12 - Poliamida 12 Halogéneo Livre

PU - Poliuretano

PE - Polietileno

NBR - Borracha NBR

PET - Poliestireno Termoplástico

TPV - Termoplástico

Toda a informação incluída neste documento é propriedade da Pemsa®. Estas informações não podem ser reproduzidas, no todo ou em parte, nem divulgadas a terceiros, nem utilizadas para qualquer outro fim, sem o prévio consentimento expresso por escrito da Pemsa®. Todos os direitos de Propriedade Intelectual e Industrial que possam eventualmente recair sobre esta documentação, incluindo o know-how, patentes, desenho industrial ou quaisquer outros direitos, pertencem à Pemsa®. Pemsa, Rejiband, Pemsaband, Inducanal, Rejitech, Megaband, Pemsaflex são marcas registadas propriedade da Pemsa Cable Management, S.A.