Rejiband 35 (Ref: 60261400)

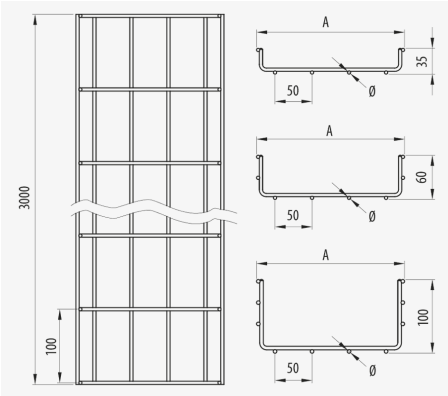

Descrição

Calha de varão de aço de 35 mm de altura, com proteção superficial, ou inox AISI 304 uo 316L com borda de segurança para suporte e condução de cabos. , , , . A calha de caminho de cabos Rejiband® é composta por varões eletrosoldados em malha que proporcionam uma grande resistência e elesticidade. A facilidade na montagem, graças à sua flexibilidade permite poupar material e custo de mão de obra. Fabricada segundo normativa internacional IEC 61537. A sua ampla variedade de tamanhos e Sistemas de Proteção facilita a seleção mais adequada de acordo com as necessidades de cada instalação.

Vantagens

Altura da aba de 35 mm e largura disponivel em 60, 100, 150, 200, 300 e 400 mm com uma ampla gama de acessórios.

Borda de segurança arredondada que evita o dano dos cabos e do instalador.

Grande resistência e elasticidade adaptável a cada instalação proporcionando uma poupança superior a 30% na montagem.

Marcação N da Aenor, Certificado UL, Certificado IECC CB de cordo com a norma IEC 61537.

Resistência ao fogo E90 (90 minutos, 1000 °C) segundo DIN 4102-12.

Aplicações

Canalização, transporte e distribuição de cabos em instalações elétricas e/ou de telecomunicações em: Obras particulares, Túneis, Parkings, Edifícios Públicos, Centros Comerciais, Centros de Processamento de dados, Infraestruturas, Aeroportos, Linhas de Metro, Ferrovias. Setor Terciário e aplicações indistriais: Naval, Petriquímica, Textil, Químocas, Alimentação. Aplicações interiores em ambientes secos ou exteriores com ambientes húmidos segundo abamentos.

Soluções

INDUSTRIA ALIMENTARIA

INDUSTRIA QUIMICA FARMACEUTICA

INDUSTRIA PETROQUÍMICA

ENERGÍA

FOTOVOLTAICA

CENTROS DE DATOS

EDIFICACIÓN. TERCIARIO

TUNELES. INFRAESTRUCTURAS

RESISTENCIA AL FUEGO

Toda a informação incluída neste documento é propriedade da Pemsa®. Estas informações não podem ser reproduzidas, no todo ou em parte, nem divulgadas a terceiros, nem utilizadas para qualquer outro fim, sem o prévio consentimento expresso por escrito da Pemsa®. Todos os direitos de Propriedade Intelectual e Industrial que possam eventualmente recair sobre esta documentação, incluindo o know-how, patentes, desenho industrial ou quaisquer outros direitos, pertencem à Pemsa®. Pemsa, Rejiband, Pemsaband, Inducanal, Rejitech, Megaband, Pemsaflex são marcas registadas propriedade da Pemsa Cable Management, S.A.

Rejiband 35 (Ref: 60261400)

Dados do produto

Sistema de proteção	INOX	**u**	12
Acabamento	Aço inoxidável AISI 316L	**Material**	Aço inox AISI 316L
Classe de Résistencia	Classe 9D	**Resisténcia ao impacto**	20 J
Aba (mm)	35	**Seção (mm2)**	10154
Largura (mm)	400	**Temperatura de trabalho (°C)**	-50 / 150 ºC
Comprimento (m)	3	**Resistência ao fogo**	A1 Não combustible
kg/u	1.747		

Ⓢ Sistema de protecção

CU - Revestimento de cobre

PG - Pré-galvanizado

EZ - Electrogalvanizado

BC - Bicromatizada electrogalvanizada

BK8 - Acabamento de Alta Resistência

GC - Galvanizado a Quente

INOX - Aço Inoxidável

PT - Tinta de poliéster

AL - Alumínio

LN - Latão ou Latão Niquelado

Ⓜ Materiais Isolantes

PC+ABS - Policarbonato + ABS Livre de Halogéneo

PVC - Cloreto de polivinilo

PP - Sem halogéneo de polipropileno

PA6 - Poliamida 6 Halogéneo Livre

PA12 - Poliamida 12 Halogéneo Livre

PU - Poliuretano

PE - Polietileno

NBR - Borracha NBR

PET - Poliestireno Termoplástico

TPV - Termoplástico

Toda a informação incluída neste documento é propriedade da Pemsa®. Estas informações não podem ser reproduzidas, no todo ou em parte, nem divulgadas a terceiros, nem utilizadas para qualquer outro fim, sem o prévio consentimento expresso por escrito da Pemsa®. Todos os direitos de Propriedade Intelectual e Industrial que possam eventualmente recair sobre esta documentação, incluindo o know-how, patentes, desenho industrial ou quaisquer outros direitos, pertencem à Pemsa®. Pemsa, Rejiband, Pemsaband, Inducanal, Rejitech, Megaband, Pemsaflex são marcas registadas propriedade da Pemsa Cable Management, S.A.

Rejiband 35 (Ref: 60261400)

Diagramas de carga

Aplicações de produtos

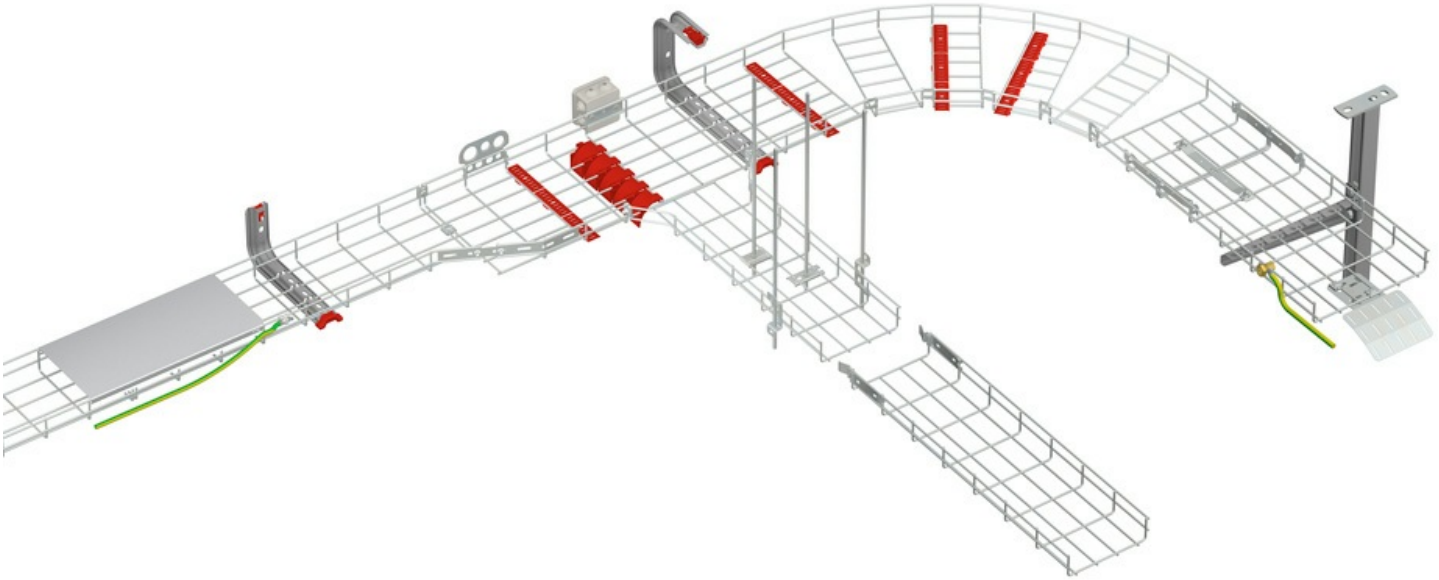

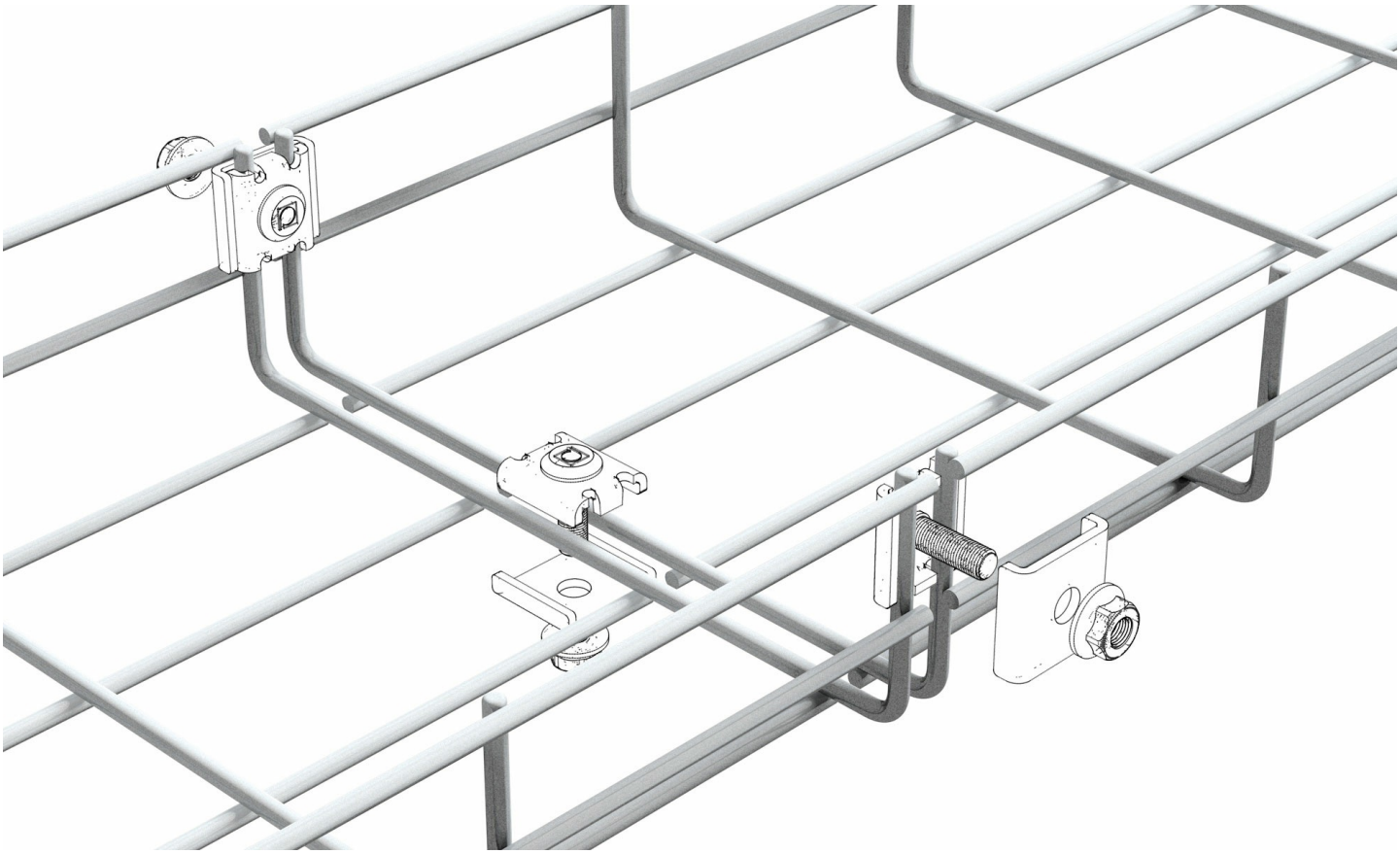

Toda a informação incluída neste documento é propriedade da Pemsa®. Estas informações não podem ser reproduzidas, no todo ou em parte, nem divulgadas a terceiros, nem utilizadas para qualquer outro fim, sem o prévio consentimento expresso por escrito da Pemsa®. Todos os direitos de Propriedade Intelectual e Industrial que possam eventualmente recair sobre esta documentação, incluindo o know-how, patentes, desenho industrial ou quaisquer outros direitos, pertencem à Pemsa®. Pemsa, Rejiband, Pemsaband, Inducanal, Rejitech, Megaband, Pemsaflex são marcas registadas propriedade da Pemsa Cable Management, S.A.