Acessórios de montagem

Placa Separadora Click (Ref: 67020612)



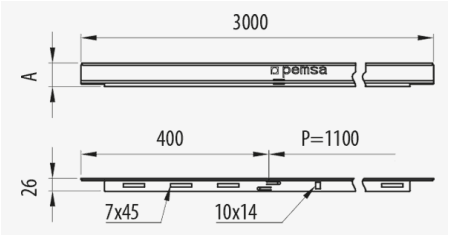

Descrição

Placa separadora metálica com sistema Click para separação de diferentes tipos de cablagem em calhas Rejiband®, Pemsaband®, Megaband®. , . Disponivel em várias alturas e em vários Sistemas de Proteção, favorece a blindagem entre cabos de dados e de alimentação dentro da mesma instalação.

Vantagens

Ampla adaptabilidade e ajuste graças às três modalidades de altura: 25 mm, 50 mm e 80 mm.

Apto para todas as gamas de caminhos de cabos da Pemsa.

Disponível em vários Sistemas de Proteção: PG, GC, BK8, AZ+ e aço inox AISI 304 e AISI 316L.

favorece a separaçãp entre cabos de dados e de alimentação dentro da mesma instalação.

Importante poupança em tempo de instalação em calhas de varão, graças a uma montagem mais rápida com o sistema Click.

Aplicações

Indicado para criar a separação adequada entre cabos assegurando a compatibilidade eletromagnética em instalações sobre calhas Rejiband® e Pemsaband®, em instalações interiores com ambientes secos sem contaminantes, instalações exteriores, industriais, marinas, rurais ou interiores agressivas, ambientes de água do mar ou em aplicações industriais, segundo acabamentos.

Soluções

Toda a informação incluída neste documento é propriedade da Pemsa®. Estas informações não podem ser reproduzidas, no todo ou em parte, nem divulgadas a terceiros, nem utilizadas para qualquer outro fim, sem o prévio consentimento expresso por escrito da Pemsa®. Todos os direitos de Propriedade Intelectual e Industrial que possam eventualmente recair sobre esta documentação, incluindo o know-how, patentes, desenho industrial ou quaisquer outros direitos, pertencem à Pemsa®. Pemsa, Rejiband, Pemsaband, Inducanal, Rejitech, Megaband, Pemsaflex são marcas registadas propriedade da Pemsa Cable Management, S.A.

Placa Separadora Click (Ref: 67020612)

Dados do produto

ETIM 10	EC001000	**kg/u**	0,439
Huella de CO2. GWP A1-A3 (kg CO2 eq.)		**u**	36
Sistema de proteção	PG	**Material**	Aço com proteção de superfície
Acabamento	PG3,Pregalvanizado	**Temperatura de trabalho (°C)**	-50 / 150 °C
Classe de Résistencia	Clase 3	**Resistência ao fogo**	A1 Não combustible
Aba (mm)	85		
Comprimento (m)	3		

Ⓢ Sistema de protecção

CU - Revestimento de cobre

PG - Pré-galvanizado

EZ - Electrogalvanizado

BC - Bicromatizada electrogalvanizada

BK8 - Acabamento de Alta Resistência

GC - Galvanizado a Quente

INOX - Aço Inoxidável

PT - Tinta de poliéster

AL - Alumínio

LN - Latão ou Latão Niquelado

Ⓜ Materiais Isolantes

PC+ABS - Policarbonato + ABS Livre de Halogéneo

PVC - Cloreto de polivinilo

PP - Sem halogéneo de polipropileno

PA6 - Poliamida 6 Halogéneo Livre

PA12 - Poliamida 12 Halogéneo Livre

PU - Poliuretano

PE - Polietileno

NBR - Borracha NBR

PET - Poliestireno Termoplástico

TPV - Termoplástico

Toda a informação incluída neste documento é propriedade da Pemsa®. Estas informações não podem ser reproduzidas, no todo ou em parte, nem divulgadas a terceiros, nem utilizadas para qualquer outro fim, sem o prévio consentimento expresso por escrito da Pemsa®. Todos os direitos de Propriedade Intelectual e Industrial que possam eventualmente recair sobre esta documentação, incluindo o know-how, patentes, desenho industrial ou quaisquer outros direitos, pertencem à Pemsa®. Pemsa, Rejiband, Pemsaband, Inducanal, Rejitech, Megaband, Pemsaflex são marcas registadas propriedade da Pemsa Cable Management, S.A.

Placa Separadora Click (Ref: 67020612)

Aplicações de produtos

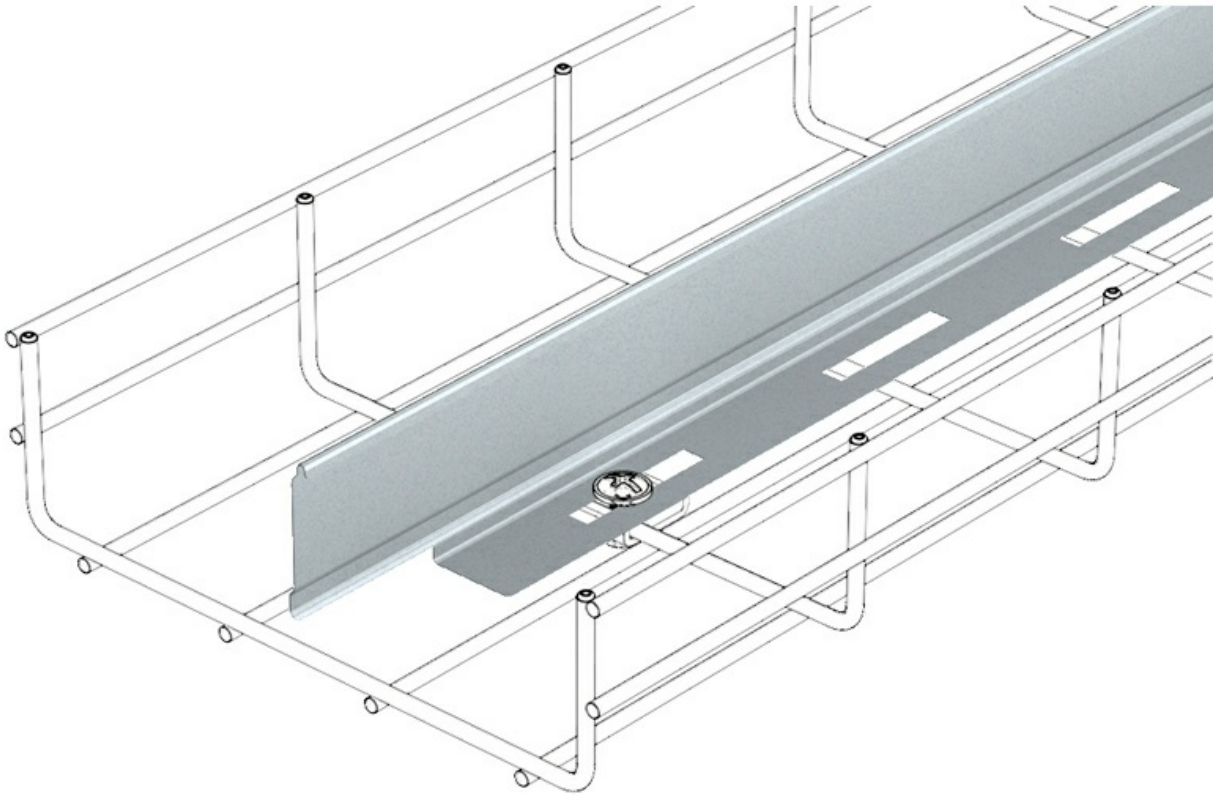

Toda a informação incluída neste documento é propriedade da Pemsa®. Estas informações não podem ser reproduzidas, no todo ou em parte, nem divulgadas a terceiros, nem utilizadas para qualquer outro fim, sem o prévio consentimento expresso por escrito da Pemsa®. Todos os direitos de Propriedade Intelectual e Industrial que possam eventualmente recair sobre esta documentação, incluindo o know-how, patentes, desenho industrial ou quaisquer outros direitos, pertencem à Pemsa®. Pemsa, Rejiband, Pemsaband, Inducanal, Rejitech, Megaband, Pemsaflex são marcas registadas propriedade da Pemsa Cable Management, S.A.

Acessórios de montagem

Placa Separadora Click (Ref: 67020612)

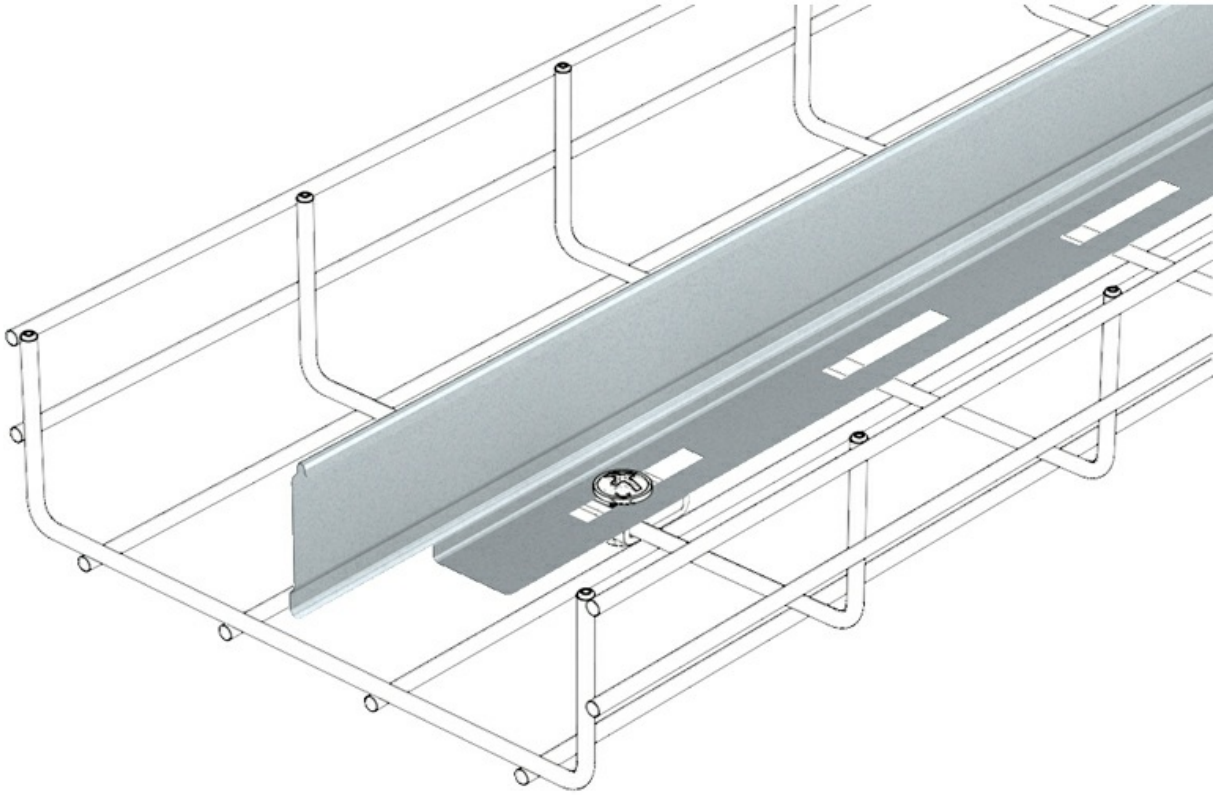

Toda a informação incluída neste documento é propriedade da Pemsa®. Estas informações não podem ser reproduzidas, no todo ou em parte, nem divulgadas a terceiros, nem utilizadas para qualquer outro fim, sem o prévio consentimento expresso por escrito da Pemsa®. Todos os direitos de Propriedade Intelectual e Industrial que possam eventualmente recair sobre esta documentação, incluindo o know-how, patentes, desenho industrial ou quaisquer outros direitos, pertencem à Pemsa®. Pemsa, Rejiband, Pemsaband, Inducanal, Rejitech, Megaband, Pemsaflex são marcas registadas propriedade da Pemsa Cable Management, S.A.

Acessórios de montagem

Placa Separadora Click (Ref: 67020612)

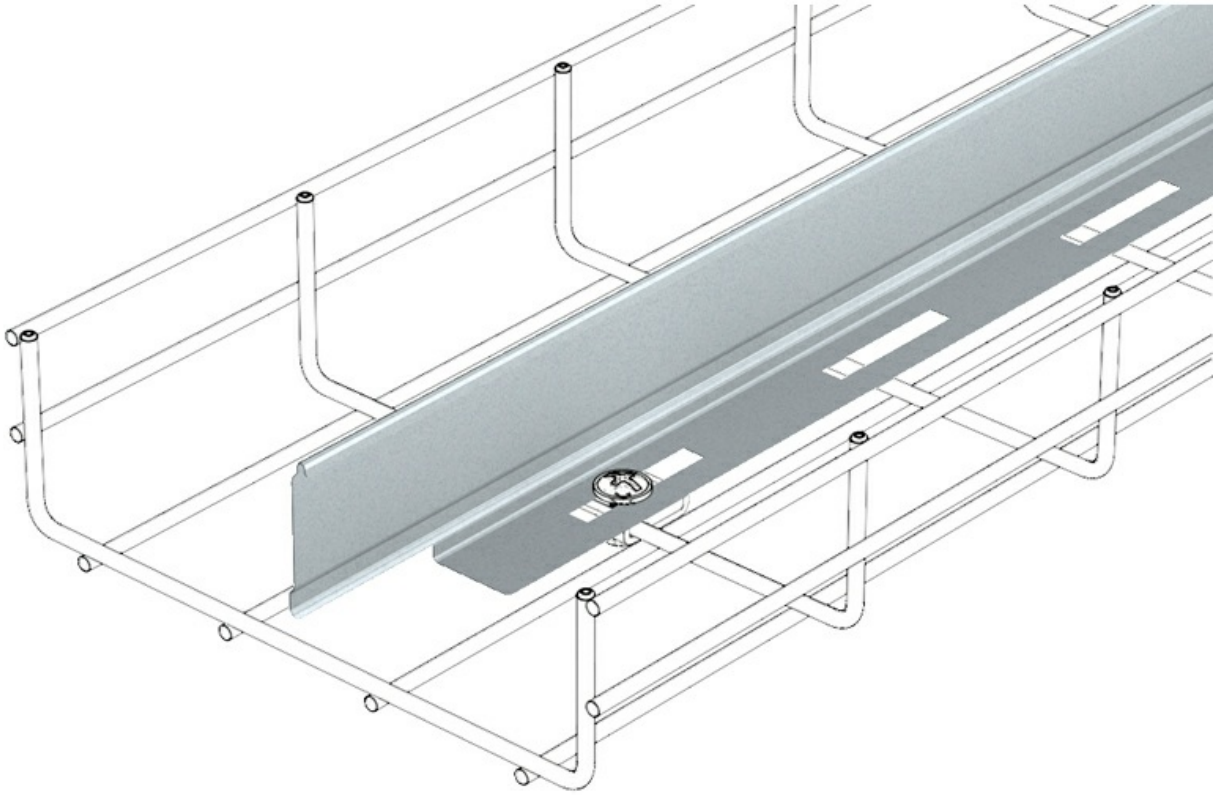

Toda a informação incluída neste documento é propriedade da Pemsa®. Estas informações não podem ser reproduzidas, no todo ou em parte, nem divulgadas a terceiros, nem utilizadas para qualquer outro fim, sem o prévio consentimento expresso por escrito da Pemsa®. Todos os direitos de Propriedade Intelectual e Industrial que possam eventualmente recair sobre esta documentação, incluindo o know-how, patentes, desenho industrial ou quaisquer outros direitos, pertencem à Pemsa®. Pemsa, Rejiband, Pemsaband, Inducanal, Rejitech, Megaband, Pemsaflex são marcas registadas propriedade da Pemsa Cable Management, S.A.

Acessórios de montagem

Placa Separadora Click (Ref: 67020612)

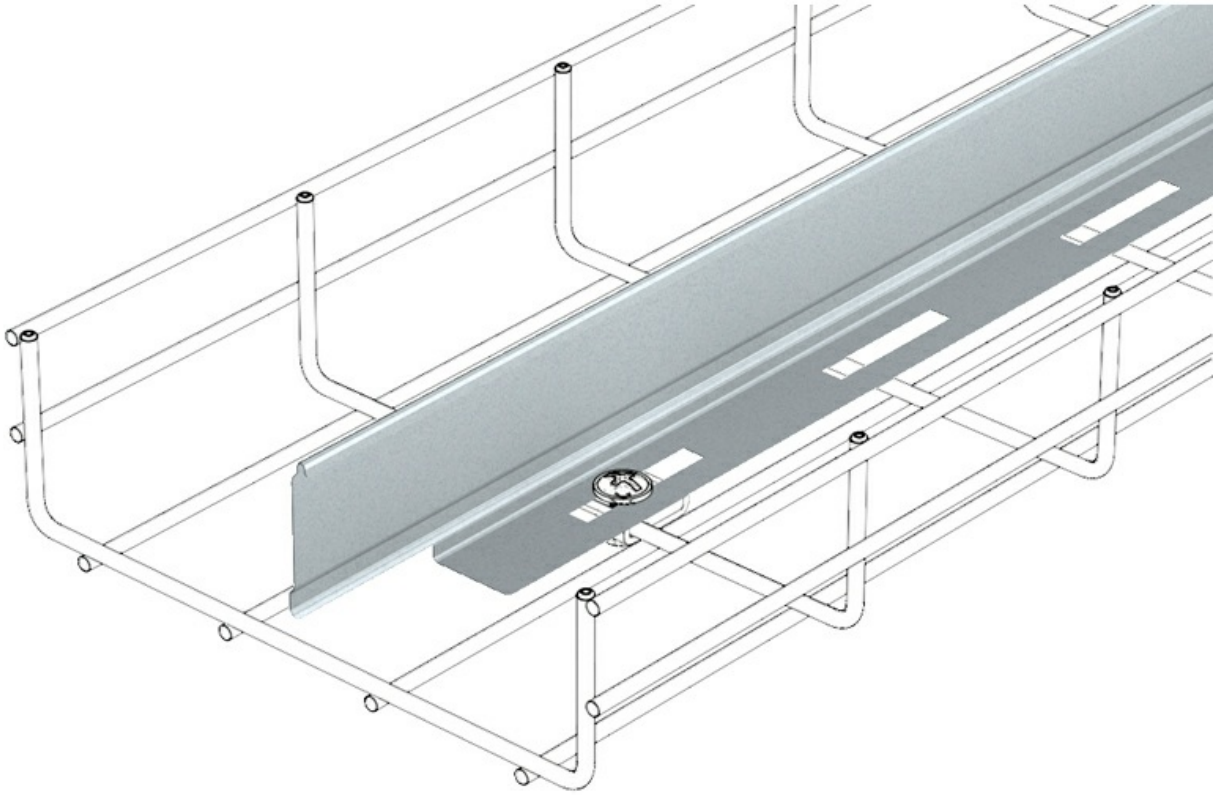

Toda a informação incluída neste documento é propriedade da Pemsa®. Estas informações não podem ser reproduzidas, no todo ou em parte, nem divulgadas a terceiros, nem utilizadas para qualquer outro fim, sem o prévio consentimento expresso por escrito da Pemsa®. Todos os direitos de Propriedade Intelectual e Industrial que possam eventualmente recair sobre esta documentação, incluindo o know-how, patentes, desenho industrial ou quaisquer outros direitos, pertencem à Pemsa®. Pemsa, Rejiband, Pemsaband, Inducanal, Rejitech, Megaband, Pemsaflex são marcas registadas propriedade da Pemsa Cable Management, S.A.

Acessórios de montagem

Placa Separadora Click (Ref: 67020612)

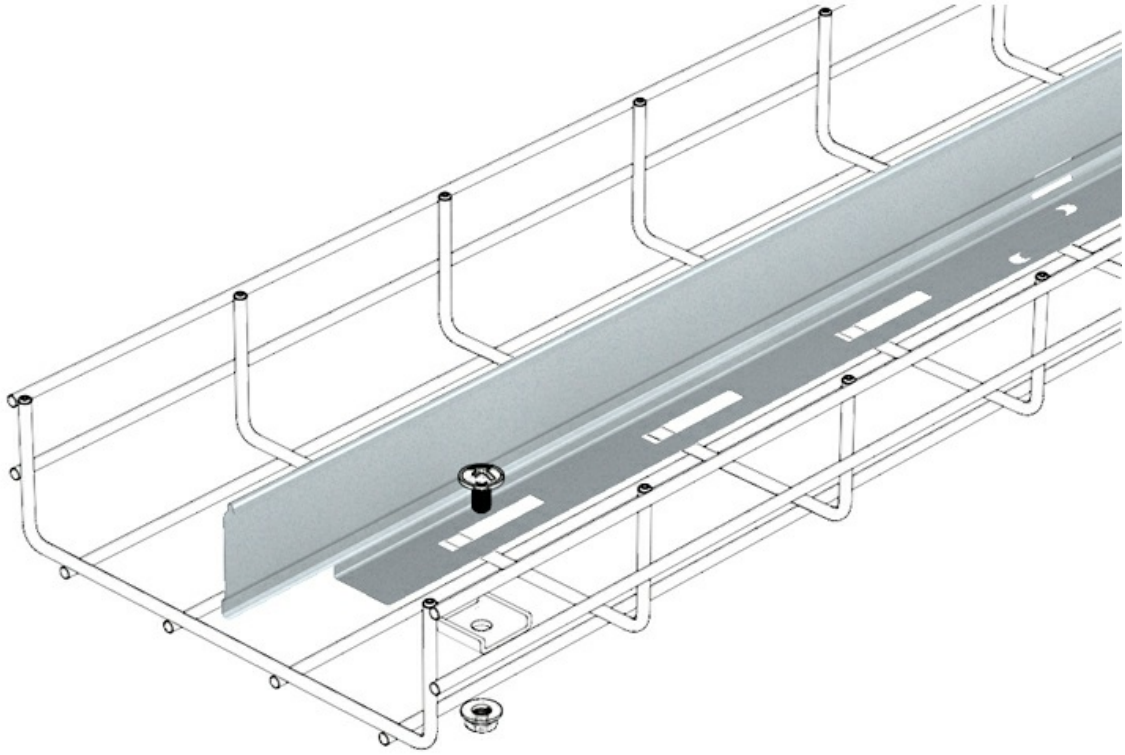

Toda a informação incluída neste documento é propriedade da Pemsa®. Estas informações não podem ser reproduzidas, no todo ou em parte, nem divulgadas a terceiros, nem utilizadas para qualquer outro fim, sem o prévio consentimento expresso por escrito da Pemsa®. Todos os direitos de Propriedade Intelectual e Industrial que possam eventualmente recair sobre esta documentação, incluindo o know-how, patentes, desenho industrial ou quaisquer outros direitos, pertencem à Pemsa®. Pemsa, Rejiband, Pemsaband, Inducanal, Rejitech, Megaband, Pemsaflex são marcas registadas propriedade da Pemsa Cable Management, S.A.

Acessórios de montagem

Placa Separadora Click (Ref: 67020612)

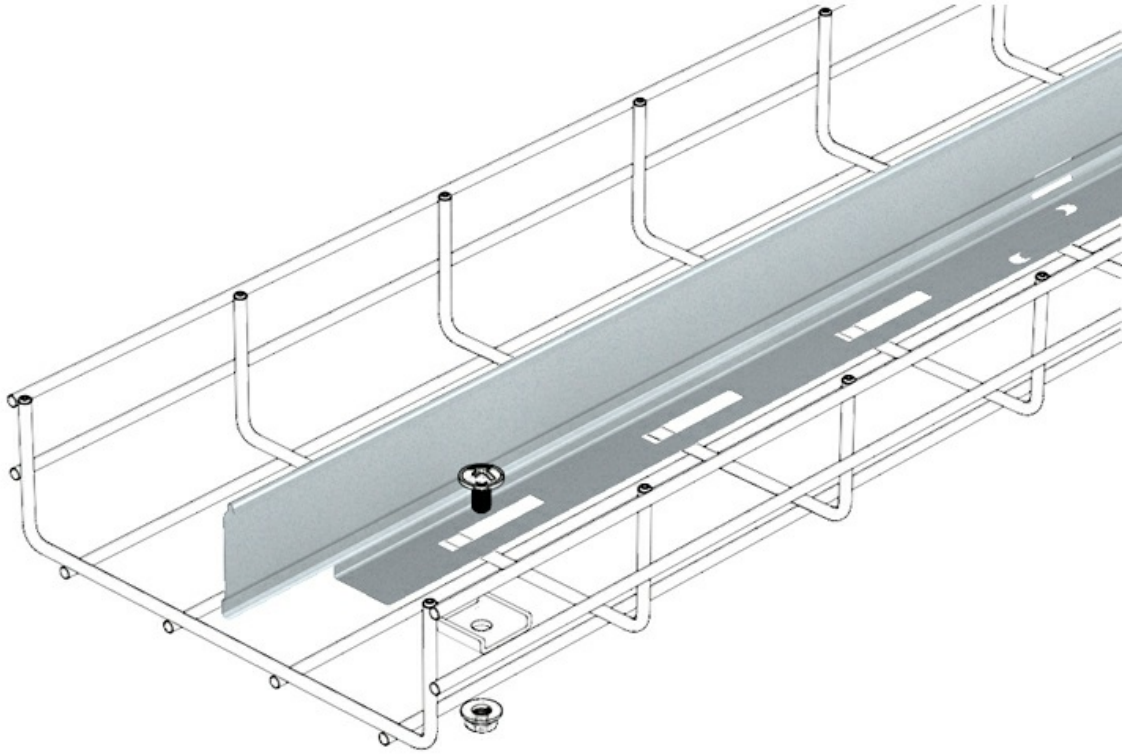

Toda a informação incluída neste documento é propriedade da Pemsa®. Estas informações não podem ser reproduzidas, no todo ou em parte, nem divulgadas a terceiros, nem utilizadas para qualquer outro fim, sem o prévio consentimento expresso por escrito da Pemsa®. Todos os direitos de Propriedade Intelectual e Industrial que possam eventualmente recair sobre esta documentação, incluindo o know-how, patentes, desenho industrial ou quaisquer outros direitos, pertencem à Pemsa®. Pemsa, Rejiband, Pemsaband, Inducanal, Rejitech, Megaband, Pemsaflex são marcas registadas propriedade da Pemsa Cable Management, S.A.

Placa Separadora Click (Ref: 67020612)

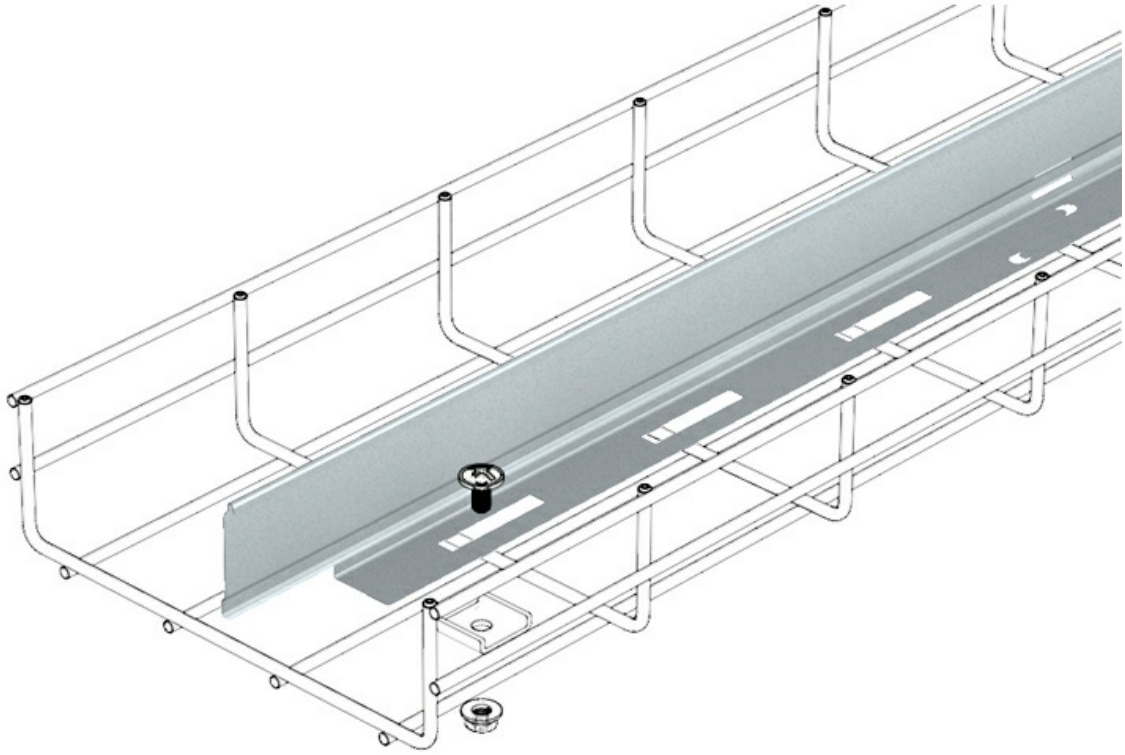

Toda a informação incluída neste documento é propriedade da Pemsa®. Estas informações não podem ser reproduzidas, no todo ou em parte, nem divulgadas a terceiros, nem utilizadas para qualquer outro fim, sem o prévio consentimento expresso por escrito da Pemsa®. Todos os direitos de Propriedade Intelectual e Industrial que possam eventualmente recair sobre esta documentação, incluindo o know-how, patentes, desenho industrial ou quaisquer outros direitos, pertencem à Pemsa®. Pemsa, Rejiband, Pemsaband, Inducanal, Rejitech, Megaband, Pemsaflex são marcas registadas propriedade da Pemsa Cable Management, S.A.

Acessórios de montagem

Placa Separadora Click (Ref: 67020612)

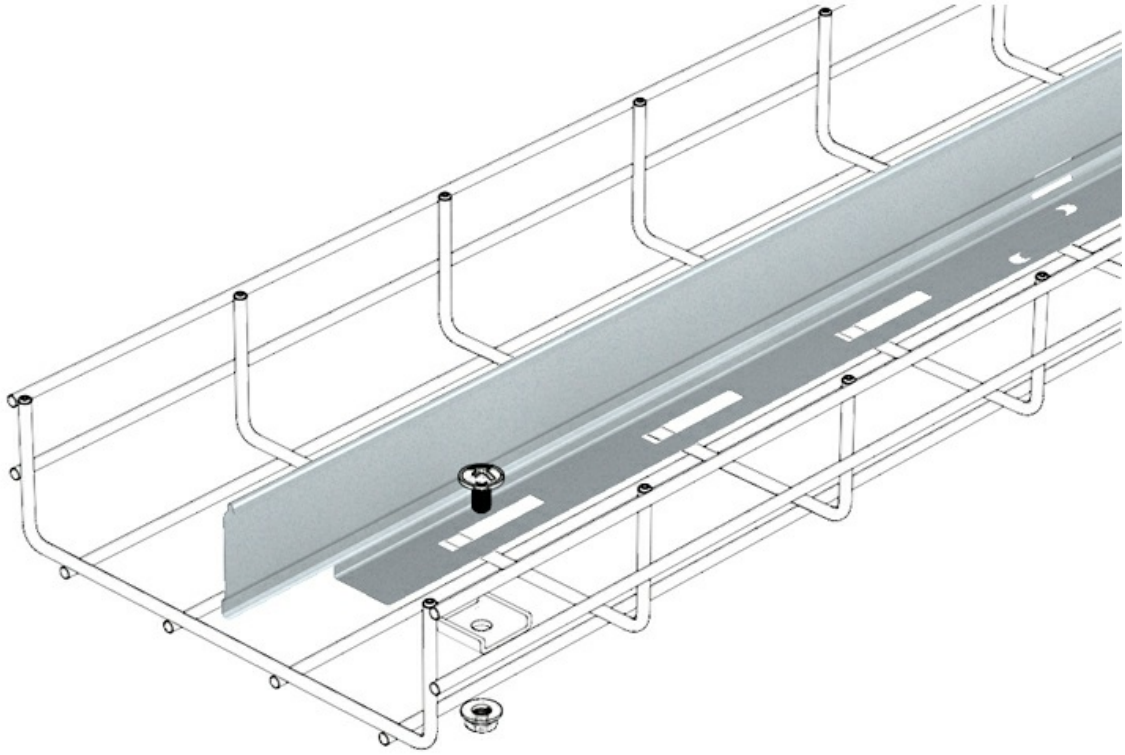

Toda a informação incluída neste documento é propriedade da Pemsa®. Estas informações não podem ser reproduzidas, no todo ou em parte, nem divulgadas a terceiros, nem utilizadas para qualquer outro fim, sem o prévio consentimento expresso por escrito da Pemsa®. Todos os direitos de Propriedade Intelectual e Industrial que possam eventualmente recair sobre esta documentação, incluindo o know-how, patentes, desenho industrial ou quaisquer outros direitos, pertencem à Pemsa®. Pemsa, Rejiband, Pemsaband, Inducanal, Rejitech, Megaband, Pemsaflex são marcas registadas propriedade da Pemsa Cable Management, S.A.

Acessórios de montagem

Placa Separadora Click (Ref: 67020612)

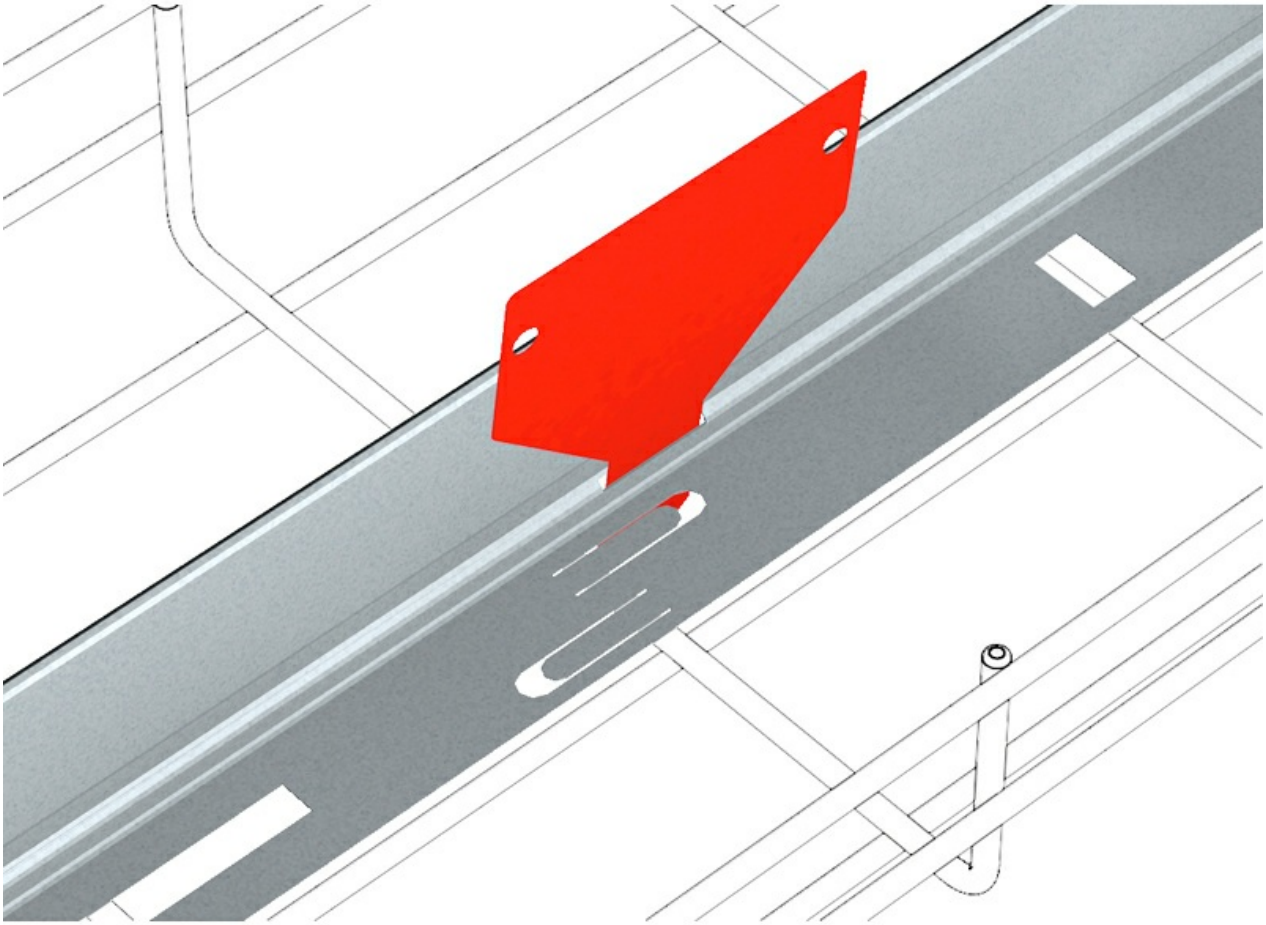

Toda a informação incluída neste documento é propriedade da Pemsa®. Estas informações não podem ser reproduzidas, no todo ou em parte, nem divulgadas a terceiros, nem utilizadas para qualquer outro fim, sem o prévio consentimento expresso por escrito da Pemsa®. Todos os direitos de Propriedade Intelectual e Industrial que possam eventualmente recair sobre esta documentação, incluindo o know-how, patentes, desenho industrial ou quaisquer outros direitos, pertencem à Pemsa®. Pemsa, Rejiband, Pemsaband, Inducanal, Rejitech, Megaband, Pemsaflex são marcas registadas propriedade da Pemsa Cable Management, S.A.

Acessórios de montagem

Placa Separadora Click (Ref: 67020612)

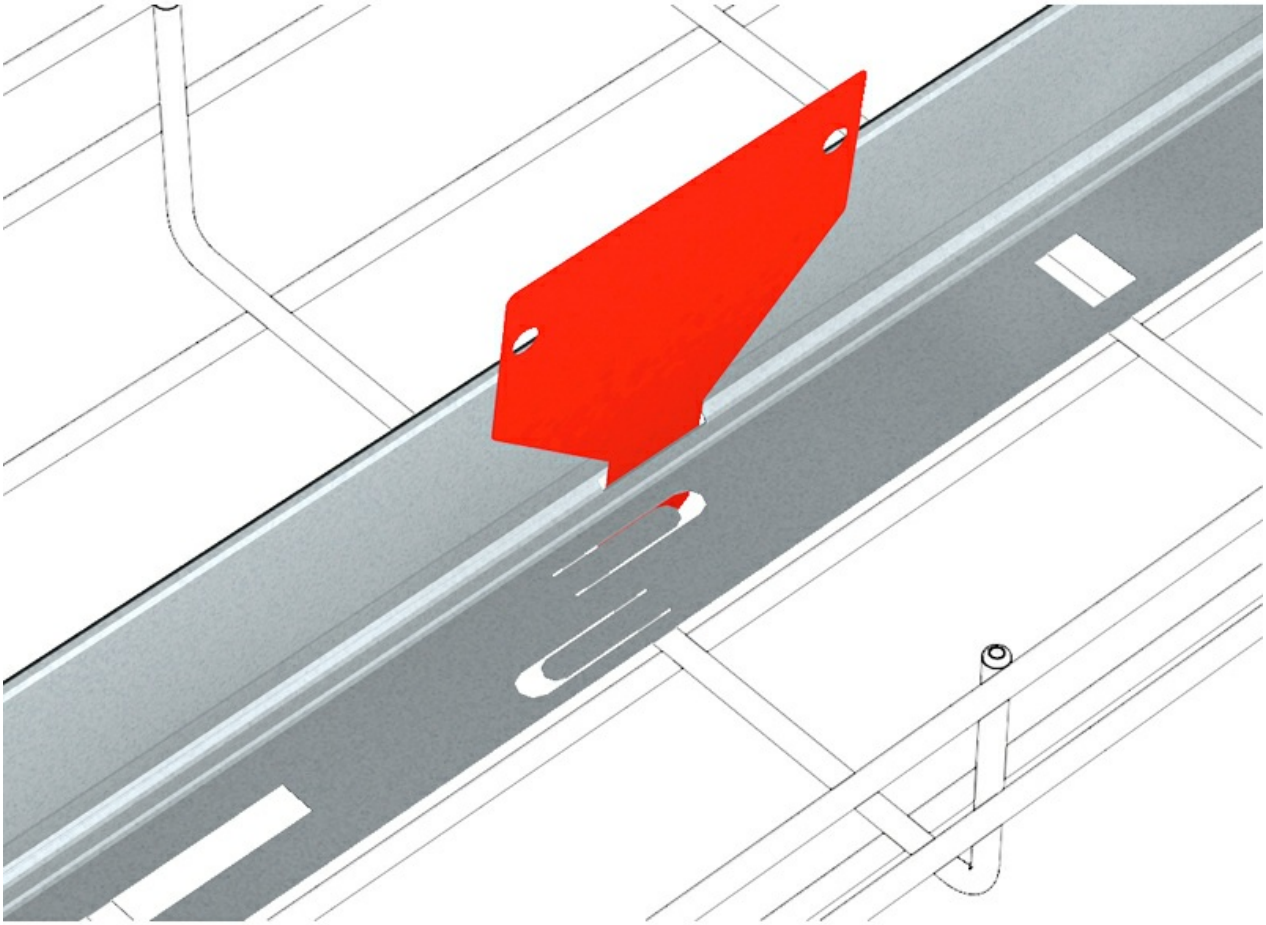

Toda a informação incluída neste documento é propriedade da Pemsa®. Estas informações não podem ser reproduzidas, no todo ou em parte, nem divulgadas a terceiros, nem utilizadas para qualquer outro fim, sem o prévio consentimento expresso por escrito da Pemsa®. Todos os direitos de Propriedade Intelectual e Industrial que possam eventualmente recair sobre esta documentação, incluindo o know-how, patentes, desenho industrial ou quaisquer outros direitos, pertencem à Pemsa®. Pemsa, Rejiband, Pemsaband, Inducanal, Rejitech, Megaband, Pemsaflex são marcas registadas propriedade da Pemsa Cable Management, S.A.

Acessórios de montagem

Placa Separadora Click (Ref: 67020612)

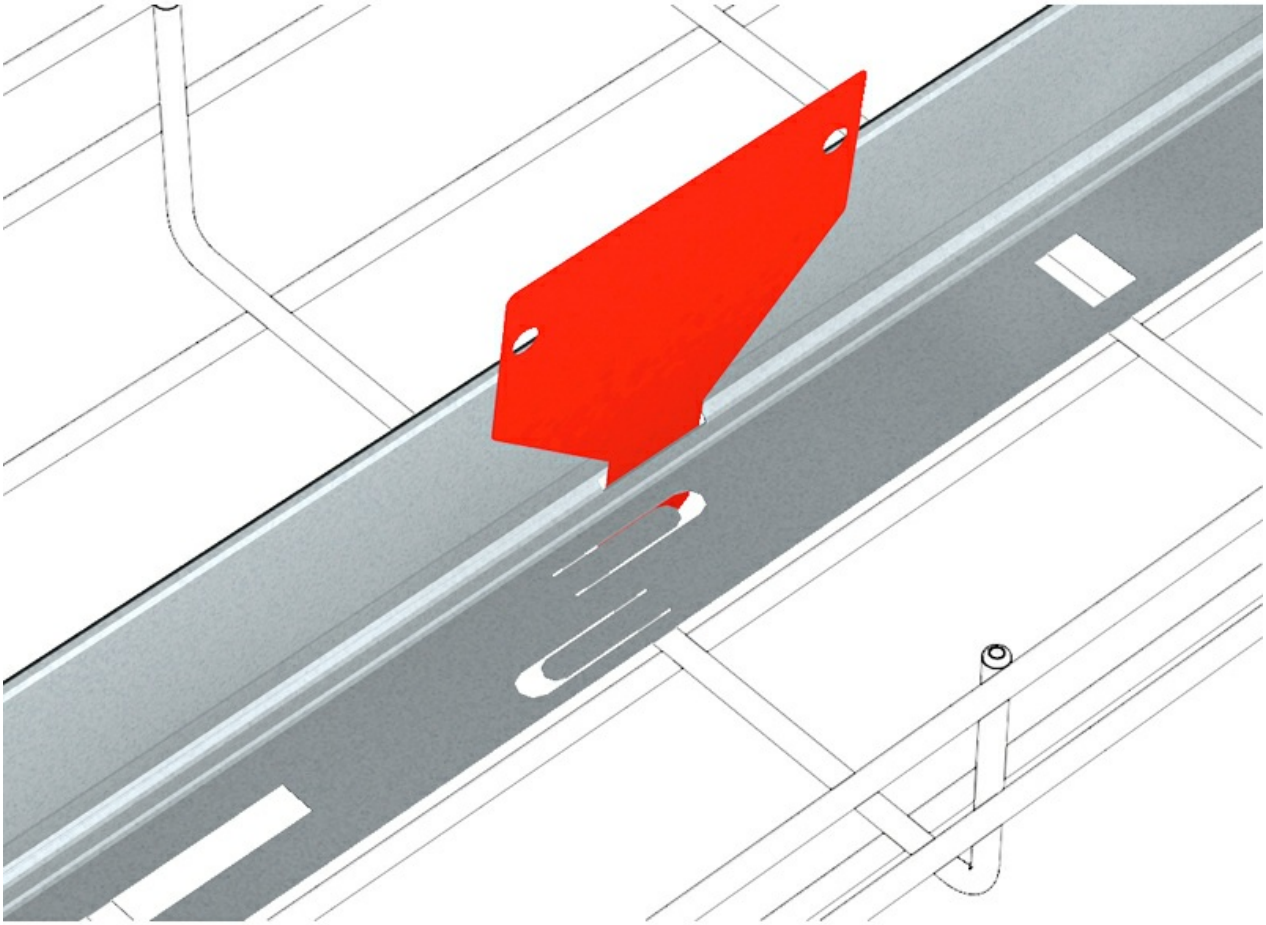

Toda a informação incluída neste documento é propriedade da Pemsa®. Estas informações não podem ser reproduzidas, no todo ou em parte, nem divulgadas a terceiros, nem utilizadas para qualquer outro fim, sem o prévio consentimento expresso por escrito da Pemsa®. Todos os direitos de Propriedade Intelectual e Industrial que possam eventualmente recair sobre esta documentação, incluindo o know-how, patentes, desenho industrial ou quaisquer outros direitos, pertencem à Pemsa®. Pemsa, Rejiband, Pemsaband, Inducanal, Rejitech, Megaband, Pemsaflex são marcas registadas propriedade da Pemsa Cable Management, S.A.

Acessórios de montagem

Placa Separadora Click (Ref: 67020612)

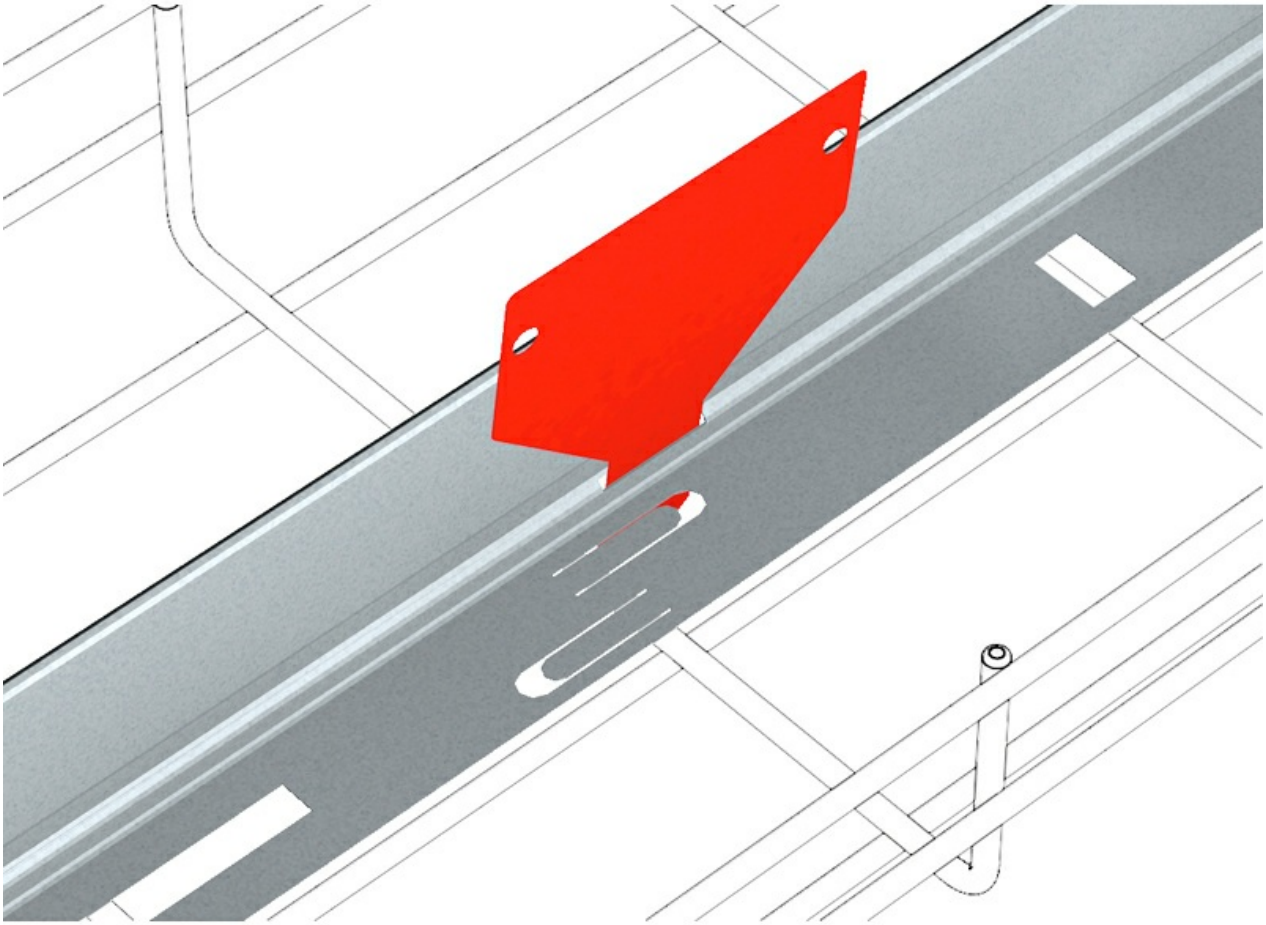

Toda a informação incluída neste documento é propriedade da Pemsa®. Estas informações não podem ser reproduzidas, no todo ou em parte, nem divulgadas a terceiros, nem utilizadas para qualquer outro fim, sem o prévio consentimento expresso por escrito da Pemsa®. Todos os direitos de Propriedade Intelectual e Industrial que possam eventualmente recair sobre esta documentação, incluindo o know-how, patentes, desenho industrial ou quaisquer outros direitos, pertencem à Pemsa®. Pemsa, Rejiband, Pemsaband, Inducanal, Rejitech, Megaband, Pemsaflex são marcas registadas propriedade da Pemsa Cable Management, S.A.

Acessórios de montagem

Placa Separadora Click (Ref: 67020612)

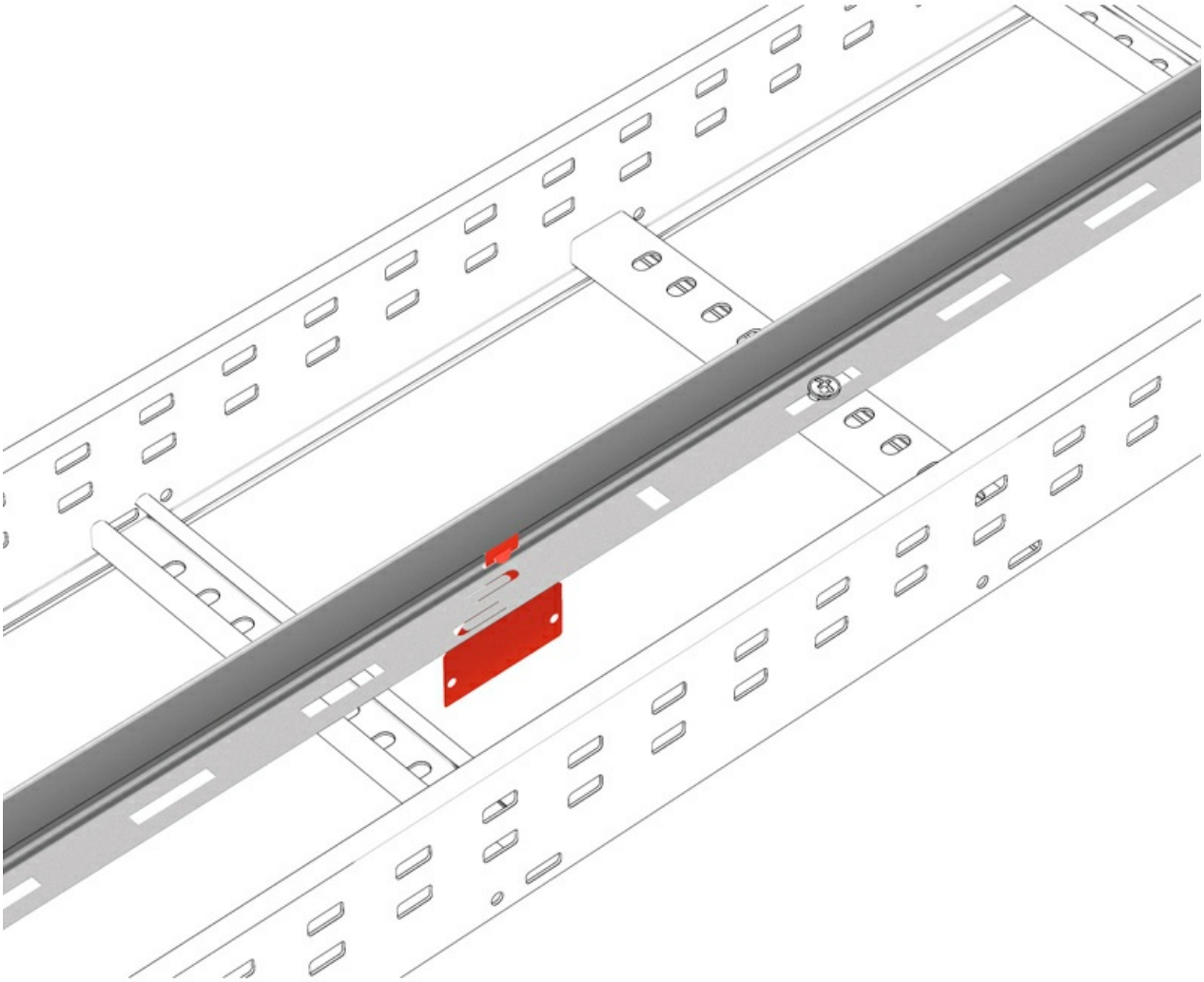

Toda a informação incluída neste documento é propriedade da Pemsa®. Estas informações não podem ser reproduzidas, no todo ou em parte, nem divulgadas a terceiros, nem utilizadas para qualquer outro fim, sem o prévio consentimento expresso por escrito da Pemsa®. Todos os direitos de Propriedade Intelectual e Industrial que possam eventualmente recair sobre esta documentação, incluindo o know-how, patentes, desenho industrial ou quaisquer outros direitos, pertencem à Pemsa®. Pemsa, Rejiband, Pemsaband, Inducanal, Rejitech, Megaband, Pemsaflex são marcas registadas propriedade da Pemsa Cable Management, S.A.

Acessórios de montagem

Placa Separadora Click (Ref: 67020612)

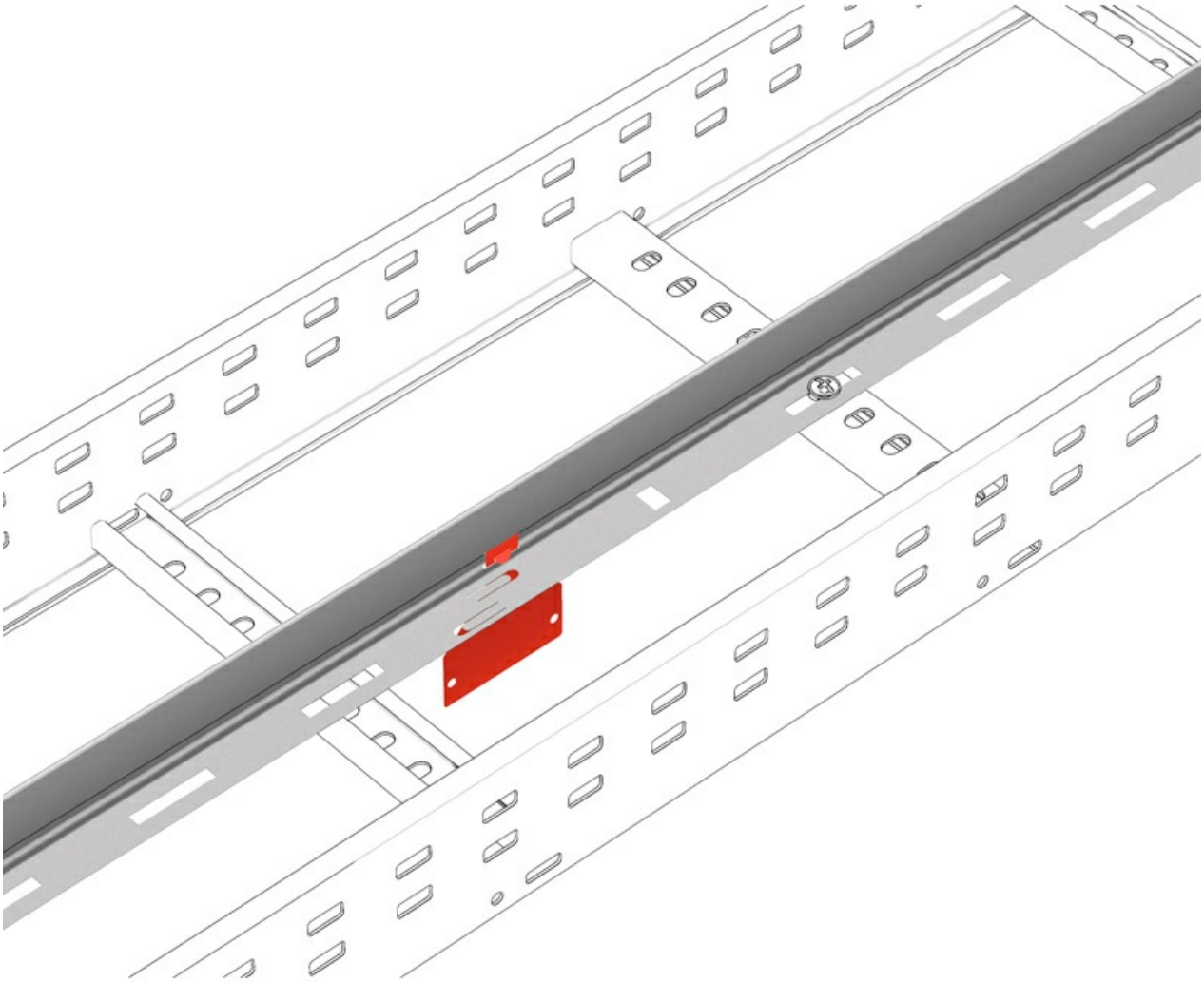

Toda a informação incluída neste documento é propriedade da Pemsa®. Estas informações não podem ser reproduzidas, no todo ou em parte, nem divulgadas a terceiros, nem utilizadas para qualquer outro fim, sem o prévio consentimento expresso por escrito da Pemsa®. Todos os direitos de Propriedade Intelectual e Industrial que possam eventualmente recair sobre esta documentação, incluindo o know-how, patentes, desenho industrial ou quaisquer outros direitos, pertencem à Pemsa®. Pemsa, Rejiband, Pemsaband, Inducanal, Rejitech, Megaband, Pemsaflex são marcas registadas propriedade da Pemsa Cable Management, S.A.

Acessórios de montagem

Placa Separadora Click (Ref: 67020612)

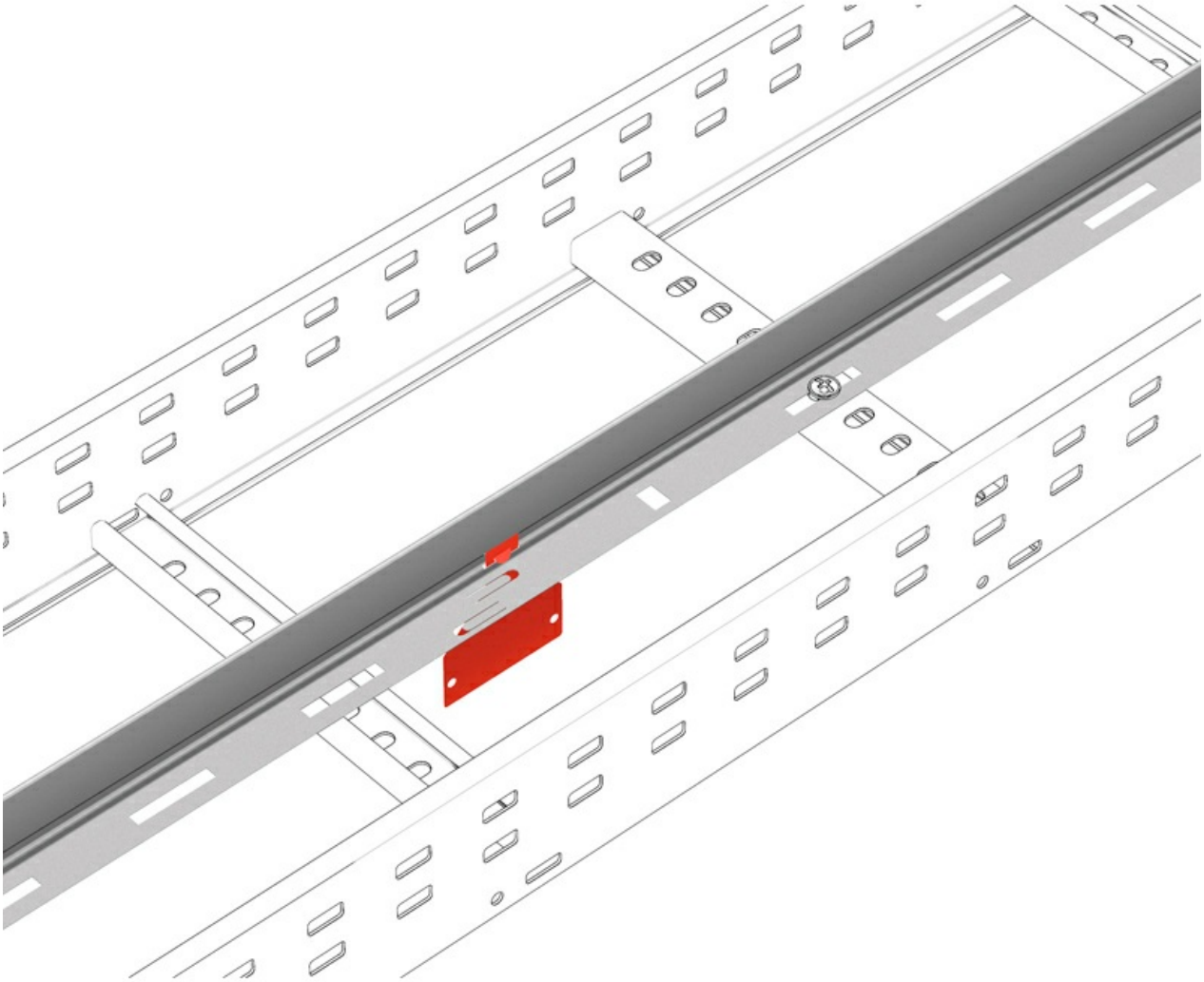

Toda a informação incluída neste documento é propriedade da Pemsa®. Estas informações não podem ser reproduzidas, no todo ou em parte, nem divulgadas a terceiros, nem utilizadas para qualquer outro fim, sem o prévio consentimento expresso por escrito da Pemsa®. Todos os direitos de Propriedade Intelectual e Industrial que possam eventualmente recair sobre esta documentação, incluindo o know-how, patentes, desenho industrial ou quaisquer outros direitos, pertencem à Pemsa®. Pemsa, Rejiband, Pemsaband, Inducanal, Rejitech, Megaband, Pemsaflex são marcas registadas propriedade da Pemsa Cable Management, S.A.

Acessórios de montagem

Placa Separadora Click (Ref: 67020612)

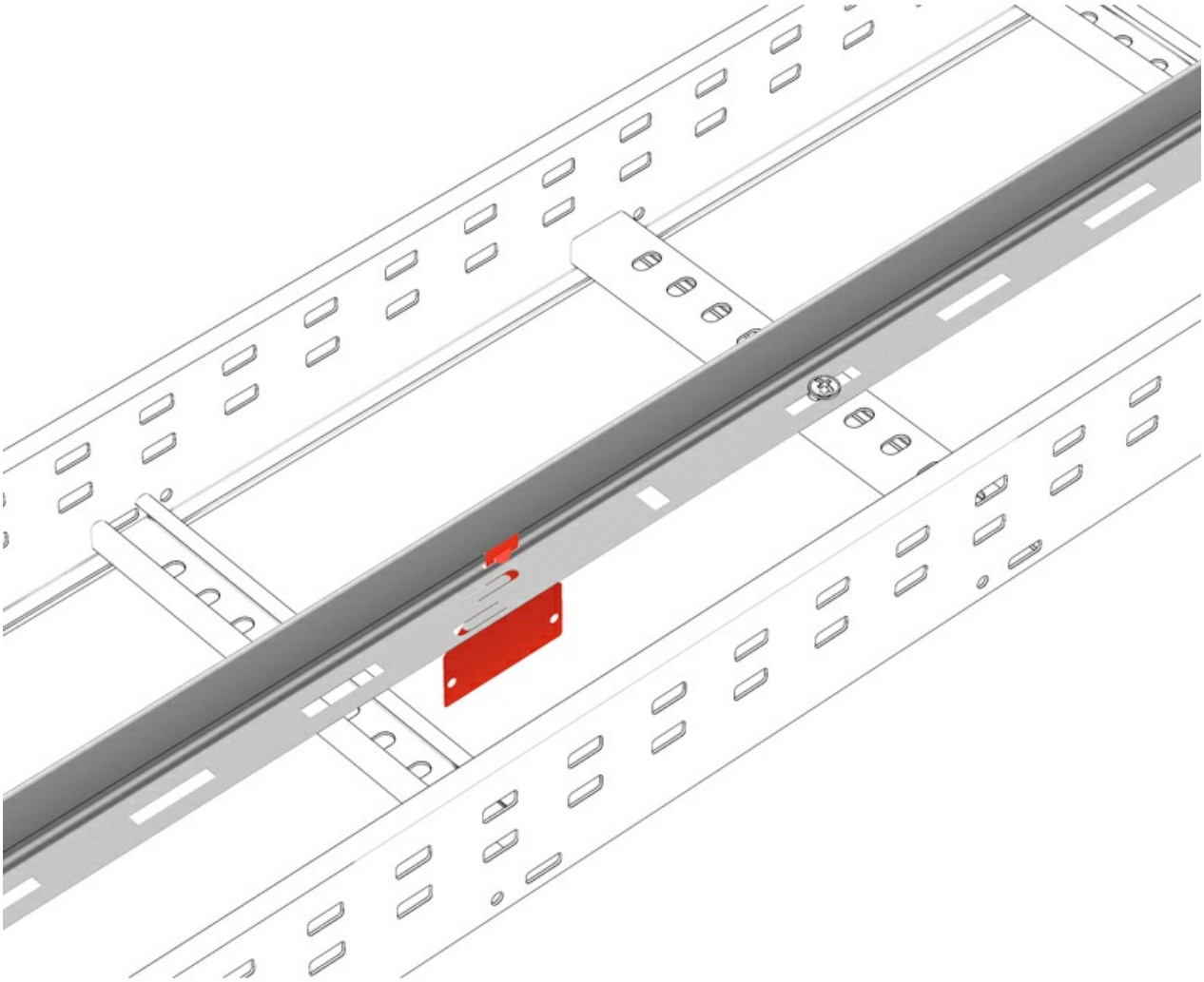

Toda a informação incluída neste documento é propriedade da Pemsa®. Estas informações não podem ser reproduzidas, no todo ou em parte, nem divulgadas a terceiros, nem utilizadas para qualquer outro fim, sem o prévio consentimento expresso por escrito da Pemsa®. Todos os direitos de Propriedade Intelectual e Industrial que possam eventualmente recair sobre esta documentação, incluindo o know-how, patentes, desenho industrial ou quaisquer outros direitos, pertencem à Pemsa®. Pemsa, Rejiband, Pemsaband, Inducanal, Rejitech, Megaband, Pemsaflex são marcas registadas propriedade da Pemsa Cable Management, S.A.

Acessórios de montagem

Placa Separadora Click (Ref: 67020612)



Toda a informação incluída neste documento é propriedade da Pemsa®. Estas informações não podem ser reproduzidas, no todo ou em parte, nem divulgadas a terceiros, nem utilizadas para qualquer outro fim, sem o prévio consentimento expresso por escrito da Pemsa®. Todos os direitos de Propriedade Intelectual e Industrial que possam eventualmente recair sobre esta documentação, incluindo o know-how, patentes, desenho industrial ou quaisquer outros direitos, pertencem à Pemsa®. Pemsa, Rejiband, Pemsaband, Inducanal, Rejitech, Megaband, Pemsaflex são marcas registadas propriedade da Pemsa Cable Management, S.A.

Acessórios de montagem

Placa Separadora Click (Ref: 67020612)



Toda a informação incluída neste documento é propriedade da Pemsa®. Estas informações não podem ser reproduzidas, no todo ou em parte, nem divulgadas a terceiros, nem utilizadas para qualquer outro fim, sem o prévio consentimento expresso por escrito da Pemsa®. Todos os direitos de Propriedade Intelectual e Industrial que possam eventualmente recair sobre esta documentação, incluindo o know-how, patentes, desenho industrial ou quaisquer outros direitos, pertencem à Pemsa®. Pemsa, Rejiband, Pemsaband, Inducanal, Rejitech, Megaband, Pemsaflex são marcas registadas propriedade da Pemsa Cable Management, S.A.

Acessórios de montagem

Placa Separadora Click (Ref: 67020612)



Toda a informação incluída neste documento é propriedade da Pemsa®. Estas informações não podem ser reproduzidas, no todo ou em parte, nem divulgadas a terceiros, nem utilizadas para qualquer outro fim, sem o prévio consentimento expresso por escrito da Pemsa®. Todos os direitos de Propriedade Intelectual e Industrial que possam eventualmente recair sobre esta documentação, incluindo o know-how, patentes, desenho industrial ou quaisquer outros direitos, pertencem à Pemsa®. Pemsa, Rejiband, Pemsaband, Inducanal, Rejitech, Megaband, Pemsaflex são marcas registadas propriedade da Pemsa Cable Management, S.A.

Acessórios de montagem

Placa Separadora Click (Ref: 67020612)



Toda a informação incluída neste documento é propriedade da Pemsa®. Estas informações não podem ser reproduzidas, no todo ou em parte, nem divulgadas a terceiros, nem utilizadas para qualquer outro fim, sem o prévio consentimento expresso por escrito da Pemsa®. Todos os direitos de Propriedade Intelectual e Industrial que possam eventualmente recair sobre esta documentação, incluindo o know-how, patentes, desenho industrial ou quaisquer outros direitos, pertencem à Pemsa®. Pemsa, Rejiband, Pemsaband, Inducanal, Rejitech, Megaband, Pemsaflex são marcas registadas propriedade da Pemsa Cable Management, S.A.