Suporte Tecto Omega SPLUS (Ref: 62052104)

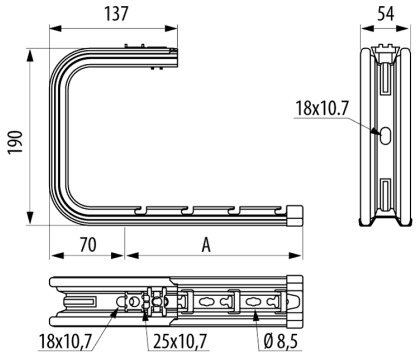

Descrição

Suporte com perfil omega e sistema universal de ligação para calhas Rejiband® e Pemsaband® em montagens ao teto. , , . Sistema Click de fixação. Fabricado em aço e disponível para larguras de 100, 150, 200, 300 e 400 mm e em diversos Sistemas de Proteção.

Vantagens

Disponível em vários Sistemas de Proteção: PG, GC, BK8 e aço inox AISI 304 e AISI 316L.

Formato em C, que facilita a introdução lateral dos cabos. Inclui topos e protetores para facilitar a instalação e proteger o instalador.

Marcação N da Aenor, conforme a norma IEC 61537 e Conformidade CE respeitante à diretiva 2014/35/EU. Resistência ao fogo E90, conforme a DIN 4102-12.

Sistema Click que permite uma rápida ligação da calha de varão sem necessidade de elementos de fixação. Maior economia e rapidez na montagem.

Sistema Universal de montagem compatível com calhas de varão Rejiband®, chapa Pemsaband® e PVC. Um único suporte para todas as calhas.. Reduz a gestão de referências.

Aplicações

Indicado para suportar cargas médias em calhas porta cabos ao teto para instalações elétricas e/ou de telecomunicações em: Obras privadas, túneis, parkings, edifícios públicos, centros comerciais, grandes infraestruturas como aeroportos, linhas de metro, ferrovias, no setor terciário, aplicações industriais, navais, petroquímica, textil, química e alimentar, segundo o tipo de acabamento.

Soluções

INDUSTRIA ALIMENTARIA FOTOVOLTAICA CENTROS DE DATOS EDIFICACIÓN. TERCIARIO RESISTENCIA AL FUEGO

Toda a informação incluída neste documento é propriedade da Pemsa®. Estas informações não podem ser reproduzidas, no todo ou em parte, nem divulgadas a terceiros, nem utilizadas para qualquer outro fim, sem o prévio consentimento expresso por escrito da Pemsa®. Todos os direitos de Propriedade Intelectual e Industrial que possam eventualmente recair sobre esta documentação, incluindo o know-how, patentes, desenho industrial ou quaisquer outros direitos, pertencem à Pemsa®. Pemsa, Rejiband, Pemsaband, Inducanal, Rejitech, Megaband, Pemsaflex são marcas registadas propriedade da Pemsa Cable Management, S.A.

Suporte Tecto Omega SPLUS (Ref: 62052104)

Dados do produto

Sistema de proteção	INOX	**u**	4
Acabamento	Aço inoxidável AISI 304	**Material**	Aço inox AISI 304
Classe de Résistencia	Classe 9C	**CTA (kg)**	33
Aba (mm)	190	**Temperatura de trabalho (°C)**	-50 / 150 ºC
Largura (mm)	100	**Resistência ao fogo**	E90 (90 min. 1000°C)
kg/u	0.401		

Ⓢ Sistema de protecção

CU - Revestimento de cobre

PG - Pré-galvanizado

EZ - Electrogalvanizado

BC - Bicromatizada electrogalvanizada

BK8 - Acabamento de Alta Resistência

GC - Galvanizado a Quente

INOX - Aço Inoxidável

PT - Tinta de poliéster

AL - Alumínio

LN - Latão ou Latão Niquelado

Ⓜ Materiais Isolantes

PC+ABS - Policarbonato + ABS Livre de Halogéneo

PVC - Cloreto de polivinilo

PP - Sem halogéneo de polipropileno

PA6 - Poliamida 6 Halogéneo Livre

PA12 - Poliamida 12 Halogéneo Livre

PU - Poliuretano

PE - Polietileno

NBR - Borracha NBR

PET - Poliestireno Termoplástico

TPV - Termoplástico

Toda a informação incluída neste documento é propriedade da Pemsa®. Estas informações não podem ser reproduzidas, no todo ou em parte, nem divulgadas a terceiros, nem utilizadas para qualquer outro fim, sem o prévio consentimento expresso por escrito da Pemsa®. Todos os direitos de Propriedade Intelectual e Industrial que possam eventualmente recair sobre esta documentação, incluindo o know-how, patentes, desenho industrial ou quaisquer outros direitos, pertencem à Pemsa®. Pemsa, Rejiband, Pemsaband, Inducanal, Rejitech, Megaband, Pemsaflex são marcas registadas propriedade da Pemsa Cable Management, S.A.

Suporte Tecto Omega SPLUS (Ref: 62052104)

Aplicações de produtos

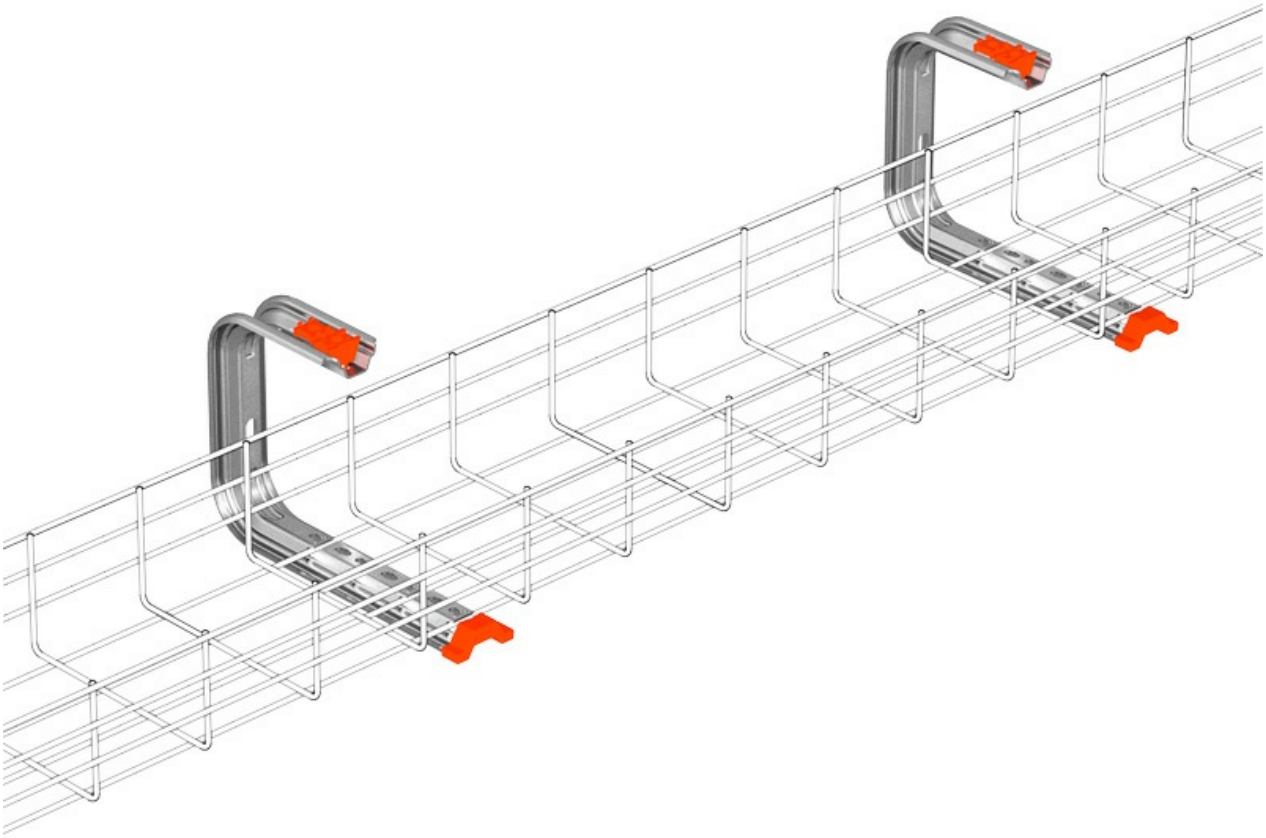

Toda a informação incluída neste documento é propriedade da Pemsa®. Estas informações não podem ser reproduzidas, no todo ou em parte, nem divulgadas a terceiros, nem utilizadas para qualquer outro fim, sem o prévio consentimento expresso por escrito da Pemsa®. Todos os direitos de Propriedade Intelectual e Industrial que possam eventualmente recair sobre esta documentação, incluindo o know-how, patentes, desenho industrial ou quaisquer outros direitos, pertencem à Pemsa®. Pemsa, Rejiband, Pemsaband, Inducanal, Rejitech, Megaband, Pemsaflex são marcas registadas propriedade da Pemsa Cable Management, S.A.

Suporte Tecto Omega SPLUS (Ref: 62052104)

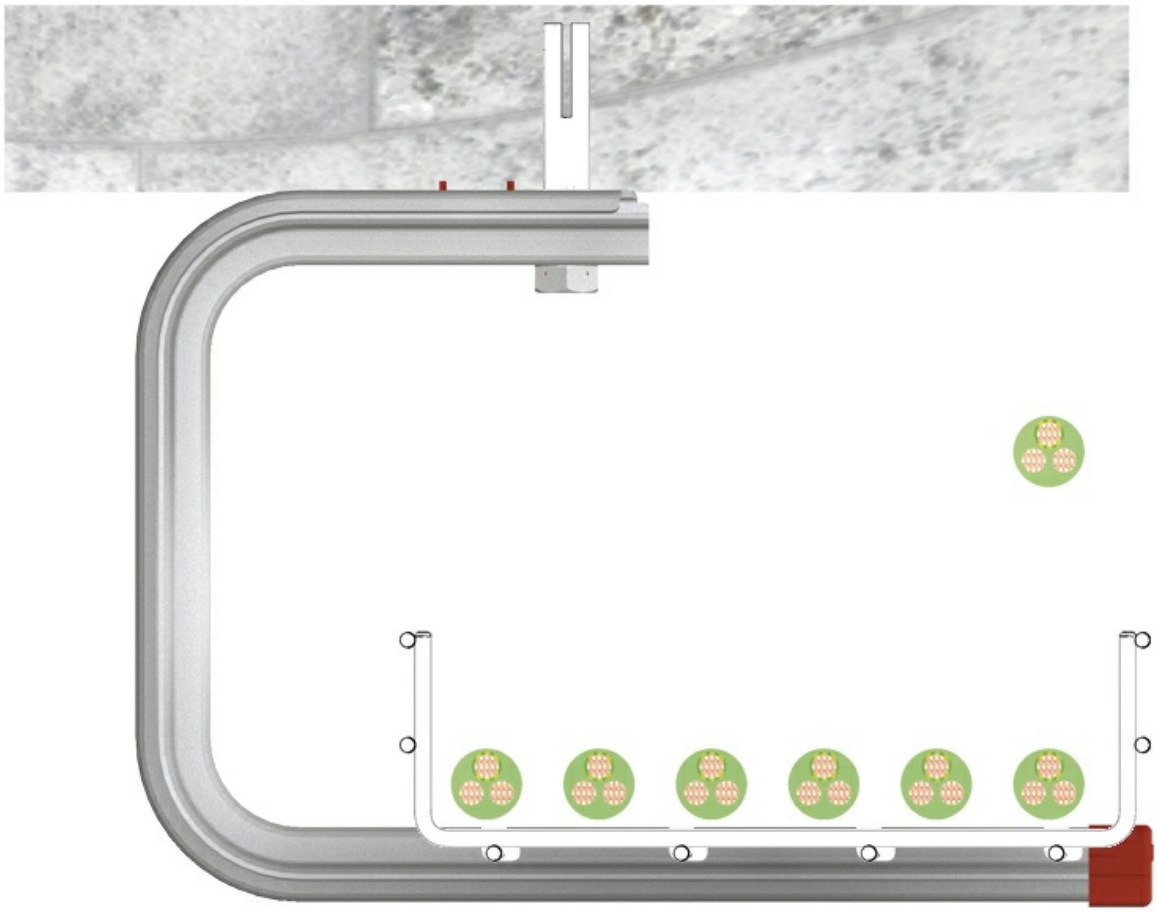

Toda a informação incluída neste documento é propriedade da Pemsa®. Estas informações não podem ser reproduzidas, no todo ou em parte, nem divulgadas a terceiros, nem utilizadas para qualquer outro fim, sem o prévio consentimento expresso por escrito da Pemsa®. Todos os direitos de Propriedade Intelectual e Industrial que possam eventualmente recair sobre esta documentação, incluindo o know-how, patentes, desenho industrial ou quaisquer outros direitos, pertencem à Pemsa®. Pemsa, Rejiband, Pemsaband, Inducanal, Rejitech, Megaband, Pemsaflex são marcas registadas propriedade da Pemsa Cable Management, S.A.