Suportes de Parede

Suporte Reforçado RPLUS (Ref: 62035703)

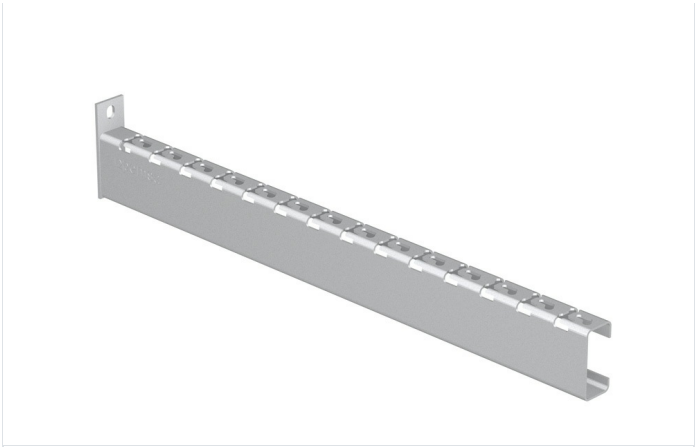

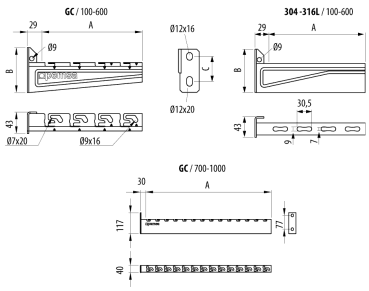

Descrição

Suporte reforçado com sistema Click de fixação rápida para calhas Rejiband®, Pemsaband® e Megaband® para montagem à parede, à parece sobre prefil, ou em montagens ao teto instalado através de pendurais reforçados. , , . Recomendado para cargas elevadas. Fabricado em aço com diversos Sistemas de Proteção e em aços INOX AISI 304 e AISI 316L. Disponivel para larguras de 100 a 600 mm e com Sistema de Proteção GC, adicionalmente de 700 a 1000 mm.

Vantagens

Disponível em vários Sistemas de Proteção: GC, BK8 e aço inox AISI 304 e AISI 316L.

Marcação N da Aenor, conforme a norma IEC 61537 e Conformidade CE respeitante à diretiva 2014/35/EU. Resistência ao fogo E90, conforme a DIN 4102-12.

Reforço estrutural que reduz a torção e incrementa a capacidade de carga.

Sistema Click que permite uma rápida ligação da calha de varão sem necessidade de elementos de fixação. Maior economia e rapidez na montagem.

Sistema Universal de montagem compatível com calhas de varão Rejiband®, chapa Pemsaband® e escada Megaband®. Um único suporte para todas as calhas. Reduz a gestão de referências.

Aplicações

Indicado para suportar cargas elevadas em calhas porta cabos para instalações elétricas e/ou de telecomunicações em: Obras privadas, túneis, parkings, edifícios públicos, centros comerciais, grandes infraestruturas como: aeriportos, linhas de metro, ferrovias, e no setor terciário e aplicações industriais, navais, petroquímica e alimentar, conforme acabamento.

Soluções

ENERGÍA

Toda a informação incluída neste documento é propriedade da Pemsa®. Estas informações não podem ser reproduzidas, no todo ou em parte, nem divulgadas a terceiros, nem utilizadas para qualquer outro fim, sem o prévio consentimento expresso por escrito da Pemsa®. Todos os direitos de Propriedade Intelectual e Industrial que possam eventualmente recair sobre esta documentação, incluindo o know-how, patentes, desenho industrial ou quaisquer outros direitos, pertencem à Pemsa®. Pemsa, Rejiband, Pemsaband, Inducanal, Rejitech, Megaband, Pemsaflex são marcas registadas propriedade da Pemsa Cable Management, S.A.

Suporte Reforçado RPLUS (Ref: 62035703)

Dados do produto

ETIM 10	EC000022	**u**	4
Huella de CO2. GWP A1-A3 (kg CO2 eq.)		**Material**	Aço com proteção de superfície
Sistema de proteção	GC	**CTA (kg)**	220
Acabamento	HDG,Galvanizado a quente	**Temperatura de trabalho (°C)**	-50 / 150 °C
Classe de Résistencia	Classe 6	**Resistência ao fogo**	A1 Não combustible
Largura (mm)	700		
kg/u	2,452		

Ⓢ Sistema de protecção

CU - Revestimento de cobre

PG - Pré-galvanizado

EZ - Electrogalvanizado

BC - Bicromatizada electrogalvanizada

BK8 - Acabamento de Alta Resistência

GC - Galvanizado a Quente

INOX - Aço Inoxidável

PT - Tinta de poliéster

AL - Alumínio

LN - Latão ou Latão Niquelado

Ⓜ Materiais Isolantes

PC+ABS - Policarbonato + ABS Livre de Halogéneo

PVC - Cloreto de polivinilo

PP - Sem halogéneo de polipropileno

PA6 - Poliamida 6 Halogéneo Livre

PA12 - Poliamida 12 Halogéneo Livre

PU - Poliuretano

PE - Polietileno

NBR - Borracha NBR

PET - Poliestireno Termoplástico

TPV - Termoplástico

Toda a informação incluída neste documento é propriedade da Pemsa®. Estas informações não podem ser reproduzidas, no todo ou em parte, nem divulgadas a terceiros, nem utilizadas para qualquer outro fim, sem o prévio consentimento expresso por escrito da Pemsa®. Todos os direitos de Propriedade Intelectual e Industrial que possam eventualmente recair sobre esta documentação, incluindo o know-how, patentes, desenho industrial ou quaisquer outros direitos, pertencem à Pemsa®. Pemsa, Rejiband, Pemsaband, Inducanal, Rejitech, Megaband, Pemsaflex são marcas registadas propriedade da Pemsa Cable Management, S.A.

Suporte Reforçado RPLUS (Ref: 62035703)

Diagramas de carga

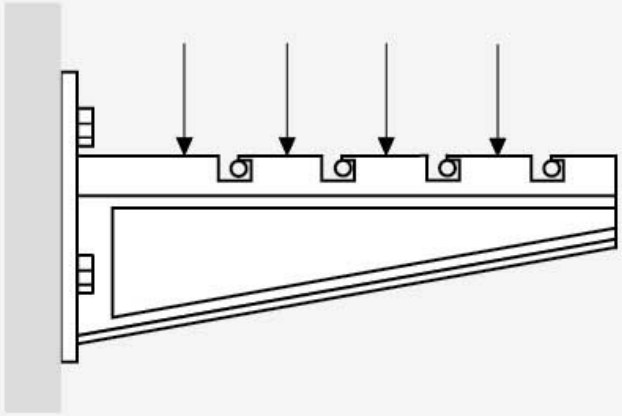

↓CTA↓ (kg)		A	kg
	GC / C8	100	225
		150	245
		200	190
		300	110
		400	245
		500	135
		600	110
		700	220
		750	220
		800	220
		900	220
		1000	220
	304 / 316 L	100	160
		150	190
		200	190
		300	130
		400	150
		500	110
		600	95

Toda a informação incluída neste documento é propriedade da Pemsa®. Estas informações não podem ser reproduzidas, no todo ou em parte, nem divulgadas a terceiros, nem utilizadas para qualquer outro fim, sem o prévio consentimento expresso por escrito da Pemsa®. Todos os direitos de Propriedade Intelectual e Industrial que possam eventualmente recair sobre esta documentação, incluindo o know-how, patentes, desenho industrial ou quaisquer outros direitos, pertencem à Pemsa®. Pemsa, Rejiband, Pemsaband, Inducanal, Rejitech, Megaband, Pemsaflex são marcas registadas propriedade da Pemsa Cable Management, S.A.

Suporte Reforçado RPLUS (Ref: 62035703)

Aplicações de produtos

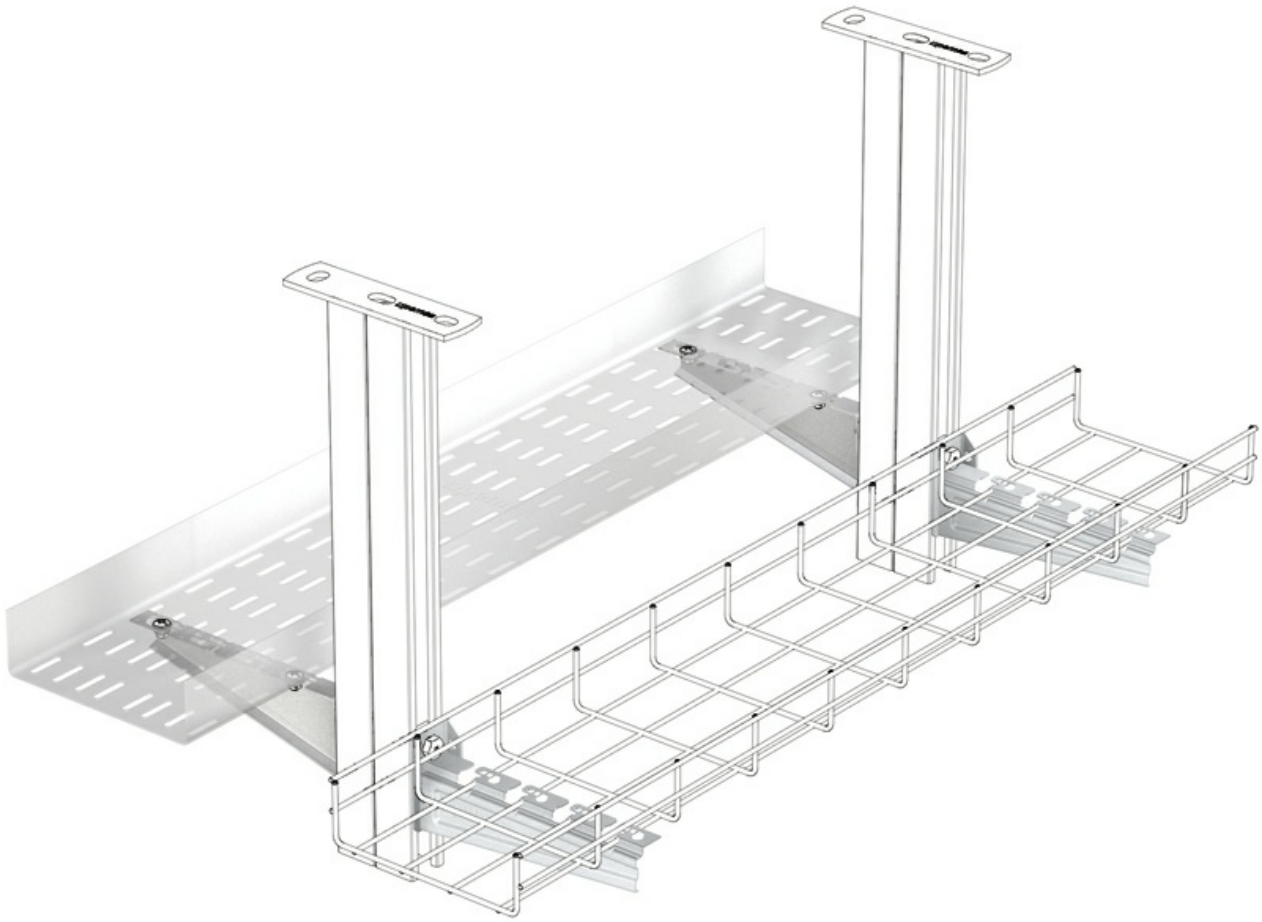

Toda a informação incluída neste documento é propriedade da Pemsa®. Estas informações não podem ser reproduzidas, no todo ou em parte, nem divulgadas a terceiros, nem utilizadas para qualquer outro fim, sem o prévio consentimento expresso por escrito da Pemsa®. Todos os direitos de Propriedade Intelectual e Industrial que possam eventualmente recair sobre esta documentação, incluindo o know-how, patentes, desenho industrial ou quaisquer outros direitos, pertencem à Pemsa®. Pemsa, Rejiband, Pemsaband, Inducanal, Rejitech, Megaband, Pemsaflex são marcas registadas propriedade da Pemsa Cable Management, S.A.

Suportes de Parede

23/11/2026

Suporte Reforçado RPLUS (Ref: 62035703)

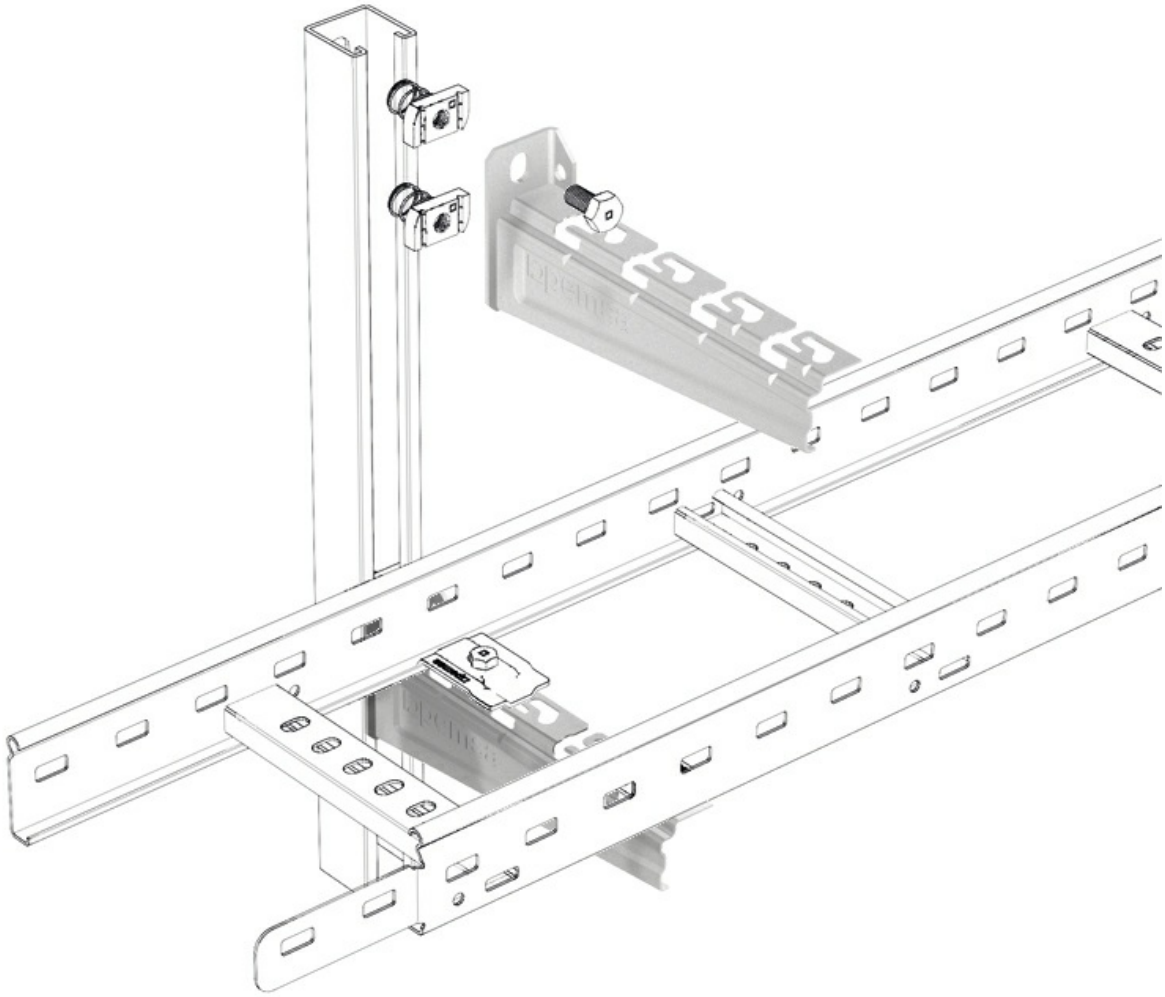

Toda a informação incluída neste documento é propriedade da Pemsa®. Estas informações não podem ser reproduzidas, no todo ou em parte, nem divulgadas a terceiros, nem utilizadas para qualquer outro fim, sem o prévio consentimento expresso por escrito da Pemsa®. Todos os direitos de Propriedade Intelectual e Industrial que possam eventualmente recair sobre esta documentação, incluindo o know-how, patentes, desenho industrial ou quaisquer outros direitos, pertencem à Pemsa®. Pemsa, Rejiband, Pemsaband, Inducanal, Rejitech, Megaband, Pemsaflex são marcas registadas propriedade da Pemsa Cable Management, S.A.