Suporte Pêndulo Rail 41x82

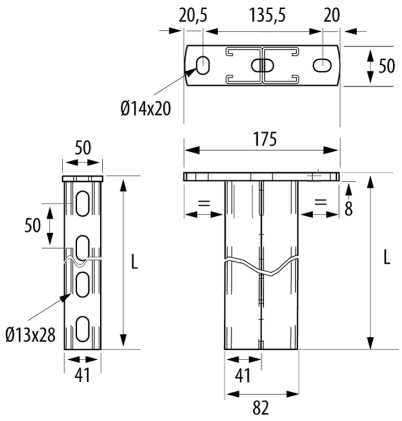

Descrição

Suporte Perfil vertical tipo pêndulo de 41x82 mm para a fixação a tetos de calhas caminho de cabos, tubos elétricos e outras instalações de tubaria de aquecimento, A/C, sistemas de incêndios, etc. Dispõe de uma estrutura reforçada que permite suportar cargas muito elevadas. Fabricado em aço com Sistema de Proteção GC.

Vantagens

Disponível em larguras de 500 até 1000 mm em função do acabamento. Dispóe de amplas opcões de fixação.

O comprimento total do suporte é: (largura da calha + 55mm), ou seja dispõe de uma medida adicional de comprimento para favorecer a separação da instalação da parede ou superfície.

Instalação suportes perfil 41 na horizontal para a instalação de várias linhas de condução de cabos, em função do comprimento. Consultar valores de carga.

Valores de carga conforme a norma internacional IEC 61537.

Disponívem em Sistema de Proteção GC.

Conformidade CE respeitante à diretiva 2014/35/EU.

Aplicações

Aplicação como suporte vertical ao teto, para a suportagem de calhas porta cabos, (rejiband®, pemsaband®, megaband®, entre outras), mas também é muito útil para a suportagem de tubos elétricos e de outras instalações de tubarias como aquecimento, ar condicionado, sistemas contra incêndios, etc.

Soluções

Toda a informação incluída neste documento é propriedade da Pemsa®. Estas informações não podem ser reproduzidas, no todo ou em parte, nem divulgadas a terceiros, nem utilizadas para qualquer outro fim, sem o prévio consentimento expresso por escrito da Pemsa®. Todos os direitos de Propriedade Intelectual e Industrial que possam eventualmente recair sobre esta documentação, incluindo o know-how, patentes, desenho industrial ou quaisquer outros direitos, pertencem à Pemsa®. Pemsa, Rejiband, Pemsaband, Inducanal, Rejitech, Megaband, Pemsaflex são marcas registadas propriedade da Pemsa Cable Management, S.A.

Suporte Pêndulo Rail 41x82

Características técnicas principais

500, 600, 800, 1000 | 1 | Aço com proteção de superfície | -25 / 105 °C | A1 Não combustible | ETIM

Dados do produto

Ⓢ	Class IEC 61537		REF	kg/u	CTA (kg)
GC	Classe 6	500	82002622	3.370	376
GC	Classe 6	600	82002623	3.890	318
GC	Classe 6	800	82002624	4.930	247
GC	Classe 6	1000	82002625	5.980	198
EZ	Clase 3	500	82004243	3.310	
EZ	Clase 3	600	82004244	3.830	
EZ	Clase 3	800	82004245	4.850	
EZ	Clase 3	1000	82004246	5.880	

Ⓢ Sistema de protecção

CU - Revestimento de cobre

PG - Pré-galvanizado

EZ - Electrogalvanizado

BC - Bicromatizada electrogalvanizada

BK8 - Acabamento de Alta Resistência

GC - Galvanizado a Quente

INOX - Aço Inoxidável

PT - Tinta de poliéster

AL - Alumínio

LN - Latão ou Latão Niquelado

Ⓜ Materiais Isolantes

PC+ABS - Policarbonato + ABS Livre de Halogéneo

PVC - Cloreto de polivinilo

PP - Sem halogéneo de polipropileno

PA6 - Poliamida 6 Halogéneo Livre

PA12 - Poliamida 12 Halogéneo Livre

PU - Poliuretano

PE - Polietileno

NBR - Borracha NBR

PET - Poliestireno Termoplástico

TPV - Termoplástico

Toda a informação incluída neste documento é propriedade da Pemsa®. Estas informações não podem ser reproduzidas, no todo ou em parte, nem divulgadas a terceiros, nem utilizadas para qualquer outro fim, sem o prévio consentimento expresso por escrito da Pemsa®. Todos os direitos de Propriedade Intelectual e Industrial que possam eventualmente recair sobre esta documentação, incluindo o know-how, patentes, desenho industrial ou quaisquer outros direitos, pertencem à Pemsa®. Pemsa, Rejiband, Pemsaband, Inducanal, Rejitech, Megaband, Pemsaflex são marcas registadas propriedade da Pemsa Cable Management, S.A.

Suporte Pêndulo Rail 41x82

Aplicações de produtos

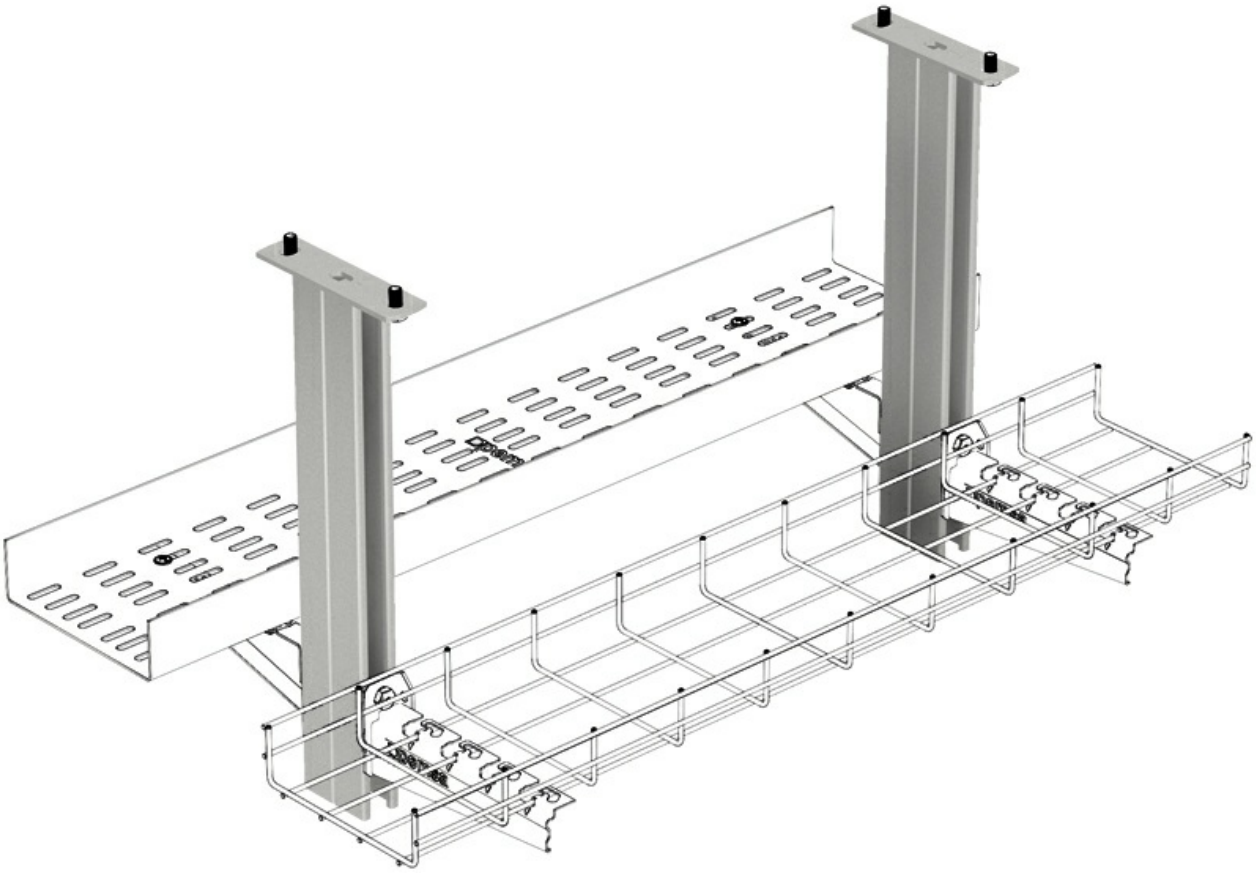

Toda a informação incluída neste documento é propriedade da Pemsa®. Estas informações não podem ser reproduzidas, no todo ou em parte, nem divulgadas a terceiros, nem utilizadas para qualquer outro fim, sem o prévio consentimento expresso por escrito da Pemsa®. Todos os direitos de Propriedade Intelectual e Industrial que possam eventualmente recair sobre esta documentação, incluindo o know-how, patentes, desenho industrial ou quaisquer outros direitos, pertencem à Pemsa®. Pemsa, Rejiband, Pemsaband, Inducanal, Rejitech, Megaband, Pemsaflex são marcas registadas propriedade da Pemsa Cable Management, S.A.

Suporte Pêndulo Rail 41x82

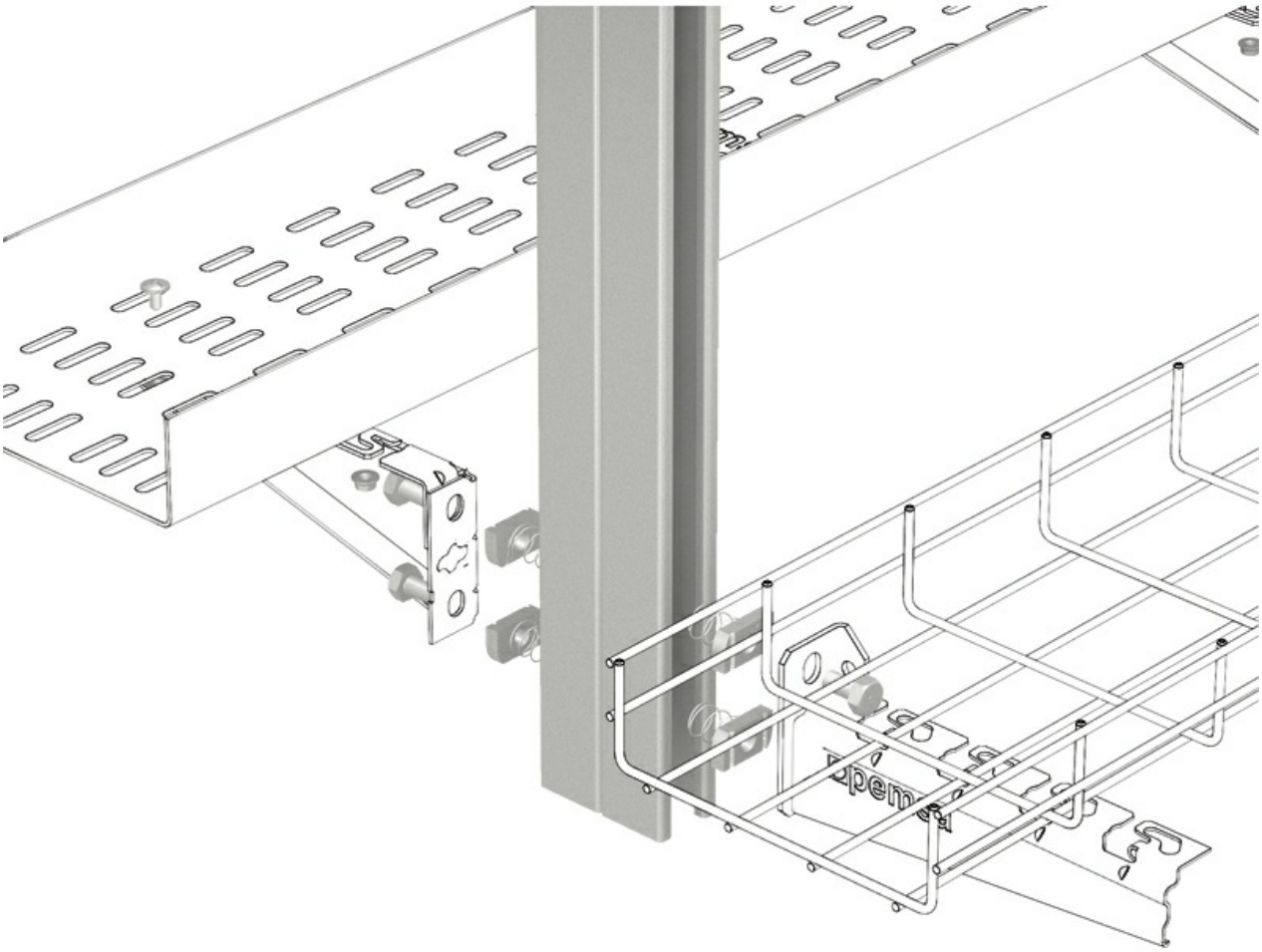

Toda a informação incluída neste documento é propriedade da Pemsa®. Estas informações não podem ser reproduzidas, no todo ou em parte, nem divulgadas a terceiros, nem utilizadas para qualquer outro fim, sem o prévio consentimento expresso por escrito da Pemsa®. Todos os direitos de Propriedade Intelectual e Industrial que possam eventualmente recair sobre esta documentação, incluindo o know-how, patentes, desenho industrial ou quaisquer outros direitos, pertencem à Pemsa®. Pemsa, Rejiband, Pemsaband, Inducanal, Rejitech, Megaband, Pemsaflex são marcas registadas propriedade da Pemsa Cable Management, S.A.