Acessórios para Calhas de Chapa

05/05/2024

Tampa Subida CNC Click

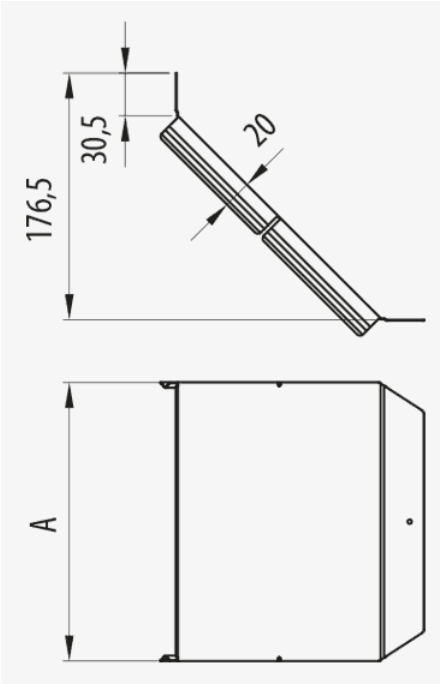

Descrição

Tampa metálica para a proteção de uma mudança de nível em subida 90° das calhas Pemsaband® e Inducanal®. Dispõe de sistema de montagem por pressão. Fabricada em aço e disponível em diversos tamanhos e Sistemas de Proteção.

Vantagens

Montagem por pressão mediante o sistema Click sem nebhuma peça adicional.

Dispõe de extremidades sobrepostas para melhorar o ajuste das tampas.

Acesso fácil à zona de mudança de nível em caso de ter que realizar alguma modificação na instalação elétrica.

Disponível em várias medidas e acabamentos: PG, GC e aço inox AISI 304 e AISI 316.

Aplicações

O seu uso é indicado para a proteção de cablagem em montagens de calha Pemsaband® e Inducanal® onde se seja usado o acessório de mudança de nível CNC (côncavo) para instalações em edifícios públicos, infraestruturas e obras privadas, instalações industriais e setor terciário.

Soluções

Toda a informação incluída neste documento é propriedade da Pemsa®. Estas informações não podem ser reproduzidas, no todo ou em parte, nem divulgadas a terceiros, nem utilizadas para qualquer outro fim, sem o prévio consentimento expresso por escrito da Pemsa®. Todos os direitos de Propriedade Intelectual e Industrial que possam eventualmente recair sobre esta documentação, incluindo o know-how, patentes, desenho industrial ou quaisquer outros direitos, pertencem à Pemsa®. Pemsa, Rejiband, Pemsaband, Inducanal, Rejitech, Megaband, Pemsaflex são marcas registadas propriedade da Pemsa Cable Management, S.A.

Tampa Subida CNC Click

Características técnicas principais

60, 100, 150, 200, 300, 400, 500, 600	100	1	-50 / 150 °C	A1 Não combustible	ETIM EC002402

Dados do produto

Ⓢ	Class IEC 61537		REF	kg/u	Ⓜ
PG	Clase 3	60	73025060	0.071	Aço com proteção de superfície
PG	Clase 3	100	73025100	0.204	Aço com proteção de superfície
PG	Clase 3	150	73025150	0.288	Aço com proteção de superfície
PG	Clase 3	200	73025200	0.371	Aço com proteção de superfície
PG	Clase 3	300	73025300	0.538	Aço com proteção de superfície
PG	Clase 3	400	73025400	0.706	Aço com proteção de superfície
PG	Clase 3	500	73025500	0.873	Aço com proteção de superfície
PG	Clase 3	600	73025600	1.040	Aço com proteção de superfície
GC	Classe 5	100	73035100	0.220	Aço com proteção de superfície
GC	Classe 5	150	73035150	0.310	Aço com proteção de superfície
GC	Classe 5	200	73035200	0.399	Aço com proteção de superfície
GC	Classe 5	300	73035300	0.579	Aço com proteção de superfície
GC	Classe 5	400	73035400	0.759	Aço com proteção de superfície
GC	Classe 5	500	73035500	0.938	Aço com proteção de superfície
GC	Classe 5	600	73035600	1.120	Aço com proteção de superfície
INOX	Classe 9C	100	73055100	0.179	Aço inox AISI 304
INOX	Classe 9C	150	73055150	0.252	Aço inox AISI 304
INOX	Classe 9C	200	73055200	0.325	Aço inox AISI 304
INOX	Classe 9C	300	73055300	0.471	Aço inox AISI 304
INOX	Classe 9C	400	73055400	0.617	Aço inox AISI 304
INOX	Classe 9C	500	73055500	0.764	Aço inox AISI 304
INOX	Classe 9C	600	73055600	0.910	Aço inox AISI 304
INOX	Classe 9D	100	73065100	0.179	Aço inox AISI 316L
INOX	Classe 9D	150	73065150	0.252	Aço inox AISI 316L
INOX	Classe 9D	200	73065200	0.325	Aço inox AISI 316L
INOX	Classe 9D	300	73065300	0.471	Aço inox AISI 316L
INOX	Classe 9D	400	73065400	0.617	Aço inox AISI 316L
INOX	Classe 9D	500	73065500	0.764	Aço inox AISI 316L
INOX	Classe 9D	600	73065600	0.910	Aço inox AISI 316L
AZ+	Classe 8	60	82003845	0.071	Aço com proteção de superfície
AZ+	Classe 8	100	82003846	0.204	Aço com proteção de superfície
AZ+	Classe 8	150	82003847	0.288	Aço com proteção de superfície
AZ+	Classe 8	200	82003848	0.371	Aço com proteção de superfície
AZ+	Classe 8	300	82003849	0.538	Aço com proteção de superfície
AZ+	Classe 8	400	82003850	0.706	Aço com proteção de superfície
AZ+	Classe 8	500	82003851	0.873	Aço com proteção de superfície

Toda a informação incluída neste documento é propriedade da Pemsa®. Estas informações não podem ser reproduzidas, no todo ou em parte, nem divulgadas a terceiros, nem utilizadas para qualquer outro fim, sem o prévio consentimento expresso por escrito da Pemsa®. Todos os direitos de Propriedade Intelectual e Industrial que possam eventualmente recair sobre esta documentação, incluindo o know-how, patentes, desenho industrial ou quaisquer outros direitos, pertencem à Pemsa®. Pemsa, Rejiband, Pemsaband, Inducanal, Rejitech, Megaband, Pemsaflex são marcas registadas propriedade da Pemsa Cable Management, S.A.

Tampa Subida CNC Click

Ⓢ	Classe IEC 61537		REF	kg/u	Ⓜ
AZ+	Classe 8	600	82003852	1.040	Aço com proteção de superfície
GC	Classe 5	60	82003889	0.070	Aço com proteção de superfície

Ⓢ Sistema de protecção

CU - Revestimento de cobre

PG - Pré-galvanizado

EZ - Electrogalvanizado

BC - Bicromatizada electrogalvanizada

BK8 - Acabamento de Alta Resistência

GC - Galvanizado a Quente

INOX - Aço Inoxidável

PT - Tinta de poliéster

AL - Alumínio

LN - Latão ou Latão Niquelado

Ⓜ Materiais Isolantes

PC+ABS - Policarbonato + ABS Livre de Halogéneo

PVC - Cloreto de polivinilo

PP - Sem halogéneo de polipropileno

PA6 - Poliamida 6 Halogéneo Livre

PA12 - Poliamida 12 Halogéneo Livre

PU - Poliuretano

PE - Polietileno

NBR - Borracha NBR

PET - Poliestireno Termoplástico

TPV - Termoplástico

Toda a informação incluída neste documento é propriedade da Pemsa®. Estas informações não podem ser reproduzidas, no todo ou em parte, nem divulgadas a terceiros, nem utilizadas para qualquer outro fim, sem o prévio consentimento expresso por escrito da Pemsa®. Todos os direitos de Propriedade Intelectual e Industrial que possam eventualmente recair sobre esta documentação, incluindo o know-how, patentes, desenho industrial ou quaisquer outros direitos, pertencem à Pemsa®. Pemsa, Rejiband, Pemsaband, Inducanal, Rejitech, Megaband, Pemsaflex são marcas registadas propriedade da Pemsa Cable Management, S.A.