Racor RGp Giratório (Ref: 35011400)



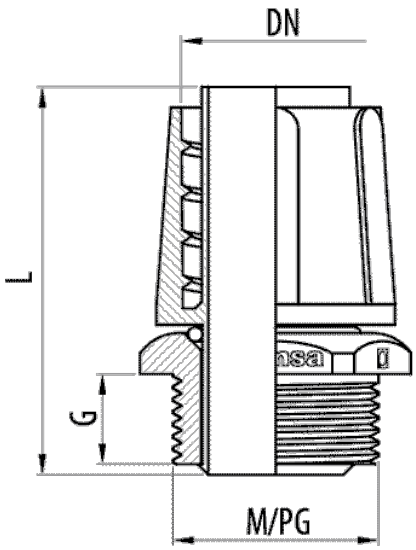

Descrição

Racor simples giratório de poliamida 6 autoextinguível livre de halogéneos para montagem de tubos flexíveis plásticos tipo TFA, Ecoflex® e TM-PVC. Corpo giratório que facilita a ligação ao tubo e à caixa. Disponivel em rosca métrica e PG para várias medidas de tubo, em cor cinzenta RAL 7001.

Vantagens

Conformidade CE respeitante à diretiva 2014/35 e à norma EN IEC 61386.

Dispõe de corpo giratório independente que facilita a ligação do racor ao tubo para a sua posterior ligação à caixa.

Fabricado em plástico 6 autoextinguivel, livre de halogéneos e não propagador da chama.

Índice de proteção EN 60529: IP65.

Temperatura de trabalho: -25°C a + 105°C.

Aplicações

Indicado para a ligação de tubos flexíveis TM, TM-PVC e Ecoflex®, na condução de cabos elétricos para aplicações de edificações, setores terciário e industriais.

Soluções

Toda a informação incluída neste documento é propriedade da Pemsa®. Estas informações não podem ser reproduzidas, no todo ou em parte, nem divulgadas a terceiros, nem utilizadas para qualquer outro fim, sem o prévio consentimento expresso por escrito da Pemsa®. Todos os direitos de Propriedade Intelectual e Industrial que possam eventualmente recair sobre esta documentação, incluindo o know-how, patentes, desenho industrial ou quaisquer outros direitos, pertencem à Pemsa®. Pemsa, Rejiband, Pemsaband, Inducanal, Rejitech, Megaband, Pemsaflex são marcas registadas propriedade da Pemsa Cable Management, S.A.

Racor RGp Giratório (Ref: 35011400)

Dados do produto

ETIM 10	EC001178
Huella de CO2. GWP A1-A3 (kg CO2 eq.)	
Cor	Cinza RAL 7001
DN	DN29
M/PG	M40
G (mm)	12.5
L (mm)	66
Chave	44

kg/u	0,034
u	10
Material	Poliamida 6
IP	IP65
Temperatura de trabalho (°C)	-25 / 105 °C
Resistência ao fogo	LIBRE DE HALÓGENOS,NO PROPAGADOR DE LA LLAMA

Ⓢ Sistema de protecção

CU - Revestimento de cobre

PG - Pré-galvanizado

EZ - Electrogalvanizado

BC - Bicromatizada electrogalvanizada

BK8 - Acabamento de Alta Resistência

GC - Galvanizado a Quente

INOX - Aço Inoxidável

PT - Tinta de poliéster

AL - Alumínio

LN - Latão ou Latão Niquelado

Ⓜ Materiais Isolantes

PC+ABS - Policarbonato + ABS Livre de Halogéneo

PVC - Cloreto de polivinilo

PP - Sem halogéneo de polipropileno

PA6 - Poliamida 6 Halogéneo Livre

PA12 - Poliamida 12 Halogéneo Livre

PU - Poliuretano

PE - Polietileno

NBR - Borracha NBR

PET - Poliestireno Termoplástico

TPV - Termoplástico

Toda a informação incluída neste documento é propriedade da Pemsa®. Estas informações não podem ser reproduzidas, no todo ou em parte, nem divulgadas a terceiros, nem utilizadas para qualquer outro fim, sem o prévio consentimento expresso por escrito da Pemsa®. Todos os direitos de Propriedade Intelectual e Industrial que possam eventualmente recair sobre esta documentação, incluindo o know-how, patentes, desenho industrial ou quaisquer outros direitos, pertencem à Pemsa®. Pemsa, Rejiband, Pemsaband, Inducanal, Rejitech, Megaband, Pemsaflex são marcas registadas propriedade da Pemsa Cable Management, S.A.