Potector de Tubo (Ref: 33100036)

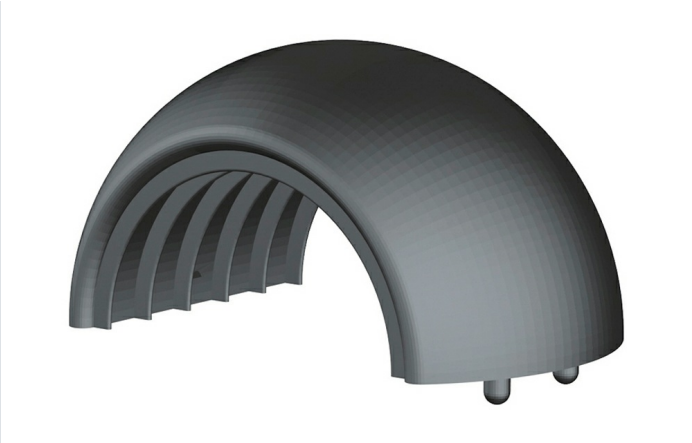

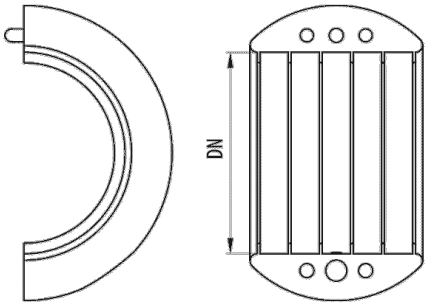

Descrição

Elemento de proteção contra choques e abrasão de tubos fabricados em poliamida 12 autoextinguível e cor preta RAL 9005, livre de halogéneos, disponível em várias medidas. Indicado para tubos flexibles RB-PA e RB-PU para aplicações de Robótica.

Vantagens

Aplicação como fixação rótula juntamente com a abraçadeira para favorecer a rotação do tubo flexivel para a cablagem de robots.

Conformidade CE respeitante à diretiva 2014/35 e à norma IEC 61386. Livre de halogéneos segundo a norma EN-50627-2-1. De acordo com a norma EN 60204-1 (diretiva máquinas)

Fabricado em plástico 12 autoextinguivel, livre de halogéneos e não propagador da chama.

Proteção do tubo em zonas de choque, impacto ou desgaste.

Temperatura de trabalho: -25°C a + 90°C.

Aplicações

Indicado para a robótica e instalações de cablagem em braços de robôs de cadeias de montagem, aplicações industriais, etc.

Soluções

Toda a informação incluída neste documento é propriedade da Pemsa®. Estas informações não podem ser reproduzidas, no todo ou em parte, nem divulgadas a terceiros, nem utilizadas para qualquer outro fim, sem o prévio consentimento expresso por escrito da Pemsa®. Todos os direitos de Propriedade Intelectual e Industrial que possam eventualmente recair sobre esta documentação, incluindo o know-how, patentes, desenho industrial ou quaisquer outros direitos, pertencem à Pemsa®. Pemsa, Rejiband, Pemsaband, Inducanal, Rejitech, Megaband, Pemsaflex são marcas registadas propriedade da Pemsa Cable Management, S.A.

Potector de Tubo (Ref: 33100036)

Dados do produto

Cor	Preto RAL 9005
DN	DN36
kg/u	0.050
u	10

Material	Poliamida 12
Temperatura de trabalho (°C)	-25 / 90 °C
Resistência ao fogo	LIBRE DE HALÓGENOS,NO PROPAGADOR DE LA LLAMA

Ⓢ Sistema de protecção

CU - Revestimento de cobre

PG - Pré-galvanizado

EZ - Electrogalvanizado

BC - Bicromatizada electrogalvanizada

BK8 - Acabamento de Alta Resistência

GC - Galvanizado a Quente

INOX - Aço Inoxidável

PT - Tinta de poliéster

AL - Alumínio

LN - Latão ou Latão Niquelado

Ⓜ Materiais Isolantes

PC+ABS - Policarbonato + ABS Livre de Halogéneo

PVC - Cloreto de polivinilo

PP - Sem halogéneo de polipropileno

PA6 - Poliamida 6 Halogéneo Livre

PA12 - Poliamida 12 Halogéneo Livre

PU - Poliuretano

PE - Polietileno

NBR - Borracha NBR

PET - Poliestireno Termoplástico

TPV - Termoplástico

Toda a informação incluída neste documento é propriedade da Pemsa®. Estas informações não podem ser reproduzidas, no todo ou em parte, nem divulgadas a terceiros, nem utilizadas para qualquer outro fim, sem o prévio consentimento expresso por escrito da Pemsa®. Todos os direitos de Propriedade Intelectual e Industrial que possam eventualmente recair sobre esta documentação, incluindo o know-how, patentes, desenho industrial ou quaisquer outros direitos, pertencem à Pemsa®. Pemsa, Rejiband, Pemsaband, Inducanal, Rejitech, Megaband, Pemsaflex são marcas registadas propriedade da Pemsa Cable Management, S.A.