T Click (Ref: 70032115)

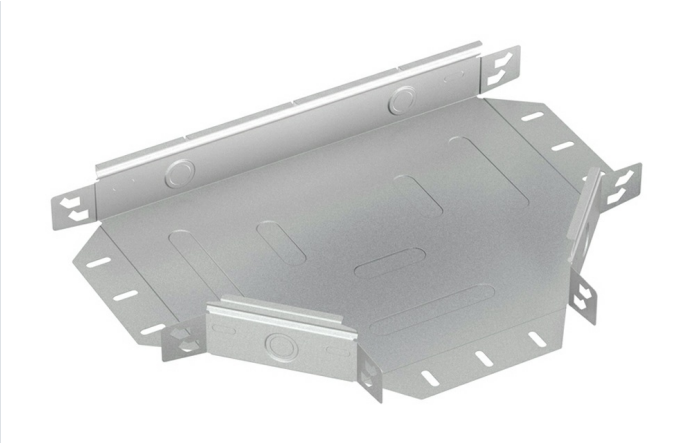

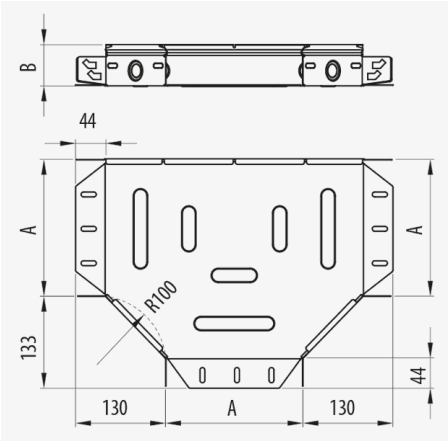

Descrição

Acessório metálico para a realização de uma derivação em T em qualquer ponto das calhas Pemsaband® e Inducanal® . , , , . A derivação em T Pemsaband® utiliza-se para criar uma derivação em forma de T, transformando uma linha de distribuição de cabos em duas vias separadas. Montagem de ligação rápida mediante o sistema Click, sem uniões. Fabricada em aço em diversos tamanhos e Sistemas de Proteção.

Vantagens

Abas com o mesmo perfil que o troço reto das calhas, conferindo assim uma vista homogénea da instalação.

Dispõe de orifícios pré marcados nas abas para a ligação de racores e tubos para a saída de cabos.

Disponível em várias medidas e acabamentos: PG, GC e aço inox AISI 304 e AISI 316.

O sistema de proteção PG é fornecido em forma planificada, para posterior montagem, reduzindo o seu volume e facilitando a sua armazenazem e transporte.

Montagem mediante o sistema Click de ligação rápida sem necessidade de uniões. Sistema Universal patenteado, dispõe de orifícios compatíveis com a ligação de qualquer calha de chapa.

Aplicações

O seu uso é indicado para a realização de derivações em T nas gamas de Pemsaband® e Inducanal® para a condução de cabos em instalações elétricas e de telecomunicações em edifícios públicos, infraestruturas e obras privadas, instalações industriais e setor terciário.

Soluções

Toda a informação incluída neste documento é propriedade da Pemsa®. Estas informações não podem ser reproduzidas, no todo ou em parte, nem divulgadas a terceiros, nem utilizadas para qualquer outro fim, sem o prévio consentimento expresso por escrito da Pemsa®. Todos os direitos de Propriedade Intelectual e Industrial que possam eventualmente recair sobre esta documentação, incluindo o know-how, patentes, desenho industrial ou quaisquer outros direitos, pertencem à Pemsa®. Pemsa, Rejiband, Pemsaband, Inducanal, Rejitech, Megaband, Pemsaflex são marcas registadas propriedade da Pemsa Cable Management, S.A.

T Click (Ref: 70032115)

Dados do produto

Sistema de proteção	GC	**u**	1
Acabamento	HDG,Galvanizado a quente	**Material**	Aço com proteção de superfície
Classe de Résistencia	Classe 5	**Resisténcia ao impacto**	20 J
Aba (mm)	35	**IP**	IP44
Largura (mm)	150	**Temperatura de trabalho (°C)**	-50 / 150 ºC
R estat. (mm)	100	**Resistência ao fogo**	A1 Não combustible
kg/u	0.717		

Ⓢ Sistema de protecção

CU - Revestimento de cobre

PG - Pré-galvanizado

EZ - Electrogalvanizado

BC - Bicromatizada electrogalvanizada

BK8 - Acabamento de Alta Resistência

GC - Galvanizado a Quente

INOX - Aço Inoxidável

PT - Tinta de poliéster

AL - Alumínio

LN - Latão ou Latão Niquelado

Ⓜ Materiais Isolantes

PC+ABS - Policarbonato + ABS Livre de Halogéneo

PVC - Cloreto de polivinilo

PP - Sem halogéneo de polipropileno

PA6 - Poliamida 6 Halogéneo Livre

PA12 - Poliamida 12 Halogéneo Livre

PU - Poliuretano

PE - Polietileno

NBR - Borracha NBR

PET - Poliestireno Termoplástico

TPV - Termoplástico

Toda a informação incluída neste documento é propriedade da Pemsa®. Estas informações não podem ser reproduzidas, no todo ou em parte, nem divulgadas a terceiros, nem utilizadas para qualquer outro fim, sem o prévio consentimento expresso por escrito da Pemsa®. Todos os direitos de Propriedade Intelectual e Industrial que possam eventualmente recair sobre esta documentação, incluindo o know-how, patentes, desenho industrial ou quaisquer outros direitos, pertencem à Pemsa®. Pemsa, Rejiband, Pemsaband, Inducanal, Rejitech, Megaband, Pemsaflex são marcas registadas propriedade da Pemsa Cable Management, S.A.