União Reforçada (Ref: 64080061)

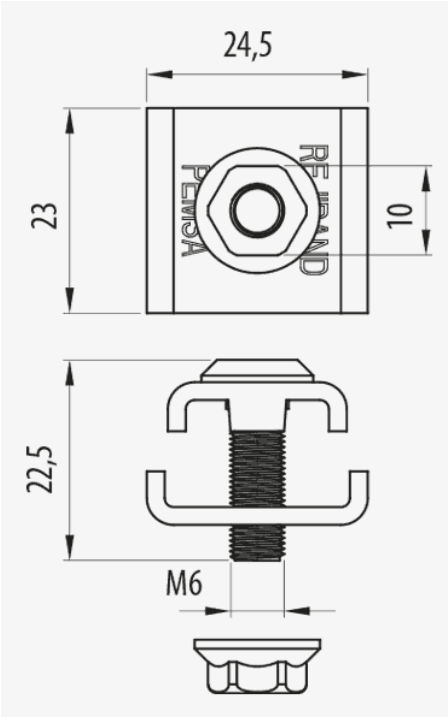

Descrição

Peça de aço para a união de troços de calhas Rejiband® composta por um parafuso encastrado, uma placa de união e uma porca. , . Graças à sua construção, simplifica significativamente a montagem de união entre troços e assegura uma maior resistência mecânica da união entre calhas, otimizando os possíveis valores de carga máxima. É fornecida em diversos Sistemas de Proteção.

Vantagens

Disponível em vários Sistemas de Proteção: EZ, BC, GC e aço inox AISI 316L.

Marcação N da Aenor, Certificado UL, Certificado IECC CB de cordo com a norma IEC 61537.

Máxima resistência mecânica da união dos troços.

Resistência ao fogo E90 (90 minutos, 1000 °C) segundo DIN 4102-12.

Simplificação da montagem da união entre diferentes troços.

Aplicações

Indicada para a união de troços da calha Regiband para instalações elétricas e/ou de telecomunicações em: Obras particulares, túneis, parkings, edifícios públicos, centros comerciais, grandes infraestruturas, aeroportos, linhas de metro, ferrovias, e em setor terciário e aplicações industriais: navais, petroquímicas, textil, químicas e alimentares.

Soluções

Toda a informação incluída neste documento é propriedade da Pemsa®. Estas informações não podem ser reproduzidas, no todo ou em parte, nem divulgadas a terceiros, nem utilizadas para qualquer outro fim, sem o prévio consentimento expresso por escrito da Pemsa®. Todos os direitos de Propriedade Intelectual e Industrial que possam eventualmente recair sobre esta documentação, incluindo o know-how, patentes, desenho industrial ou quaisquer outros direitos, pertencem à Pemsa®. Pemsa, Rejiband, Pemsaband, Inducanal, Rejitech, Megaband, Pemsaflex são marcas registadas propriedade da Pemsa Cable Management, S.A.

União Reforçada (Ref: 64080061)

Dados do produto

Sistema de proteção	BK8	**u**	50
Acabamento	Zinc Níquel Preto	**Material**	Aço com proteção de superfície
Classe de Résistencia	Classe 8	**Temperatura de trabalho (°C)**	-50 / 150 °C
kg/u	0.030	**Resistência ao fogo**	E90 (90 min. 1000°C)

Ⓢ Sistema de protecção

CU - Revestimento de cobre

PG - Pré-galvanizado

EZ - Electrogalvanizado

BC - Bicromatizada electrogalvanizada

BK8 - Acabamento de Alta Resistência

GC - Galvanizado a Quente

INOX - Aço Inoxidável

PT - Tinta de poliéster

AL - Alumínio

LN - Latão ou Latão Niquelado

Ⓜ Materiais Isolantes

PC+ABS - Policarbonato + ABS Livre de Halogéneo

PVC - Cloreto de polivinilo

PP - Sem halogéneo de polipropileno

PA6 - Poliamida 6 Halogéneo Livre

PA12 - Poliamida 12 Halogéneo Livre

PU - Poliuretano

PE - Polietileno

NBR - Borracha NBR

PET - Poliestireno Termoplástico

TPV - Termoplástico

Toda a informação incluída neste documento é propriedade da Pemsa®. Estas informações não podem ser reproduzidas, no todo ou em parte, nem divulgadas a terceiros, nem utilizadas para qualquer outro fim, sem o prévio consentimento expresso por escrito da Pemsa®. Todos os direitos de Propriedade Intelectual e Industrial que possam eventualmente recair sobre esta documentação, incluindo o know-how, patentes, desenho industrial ou quaisquer outros direitos, pertencem à Pemsa®. Pemsa, Rejiband, Pemsaband, Inducanal, Rejitech, Megaband, Pemsaflex são marcas registadas propriedade da Pemsa Cable Management, S.A.

União Reforçada (Ref: 64080061)

Aplicações de produtos

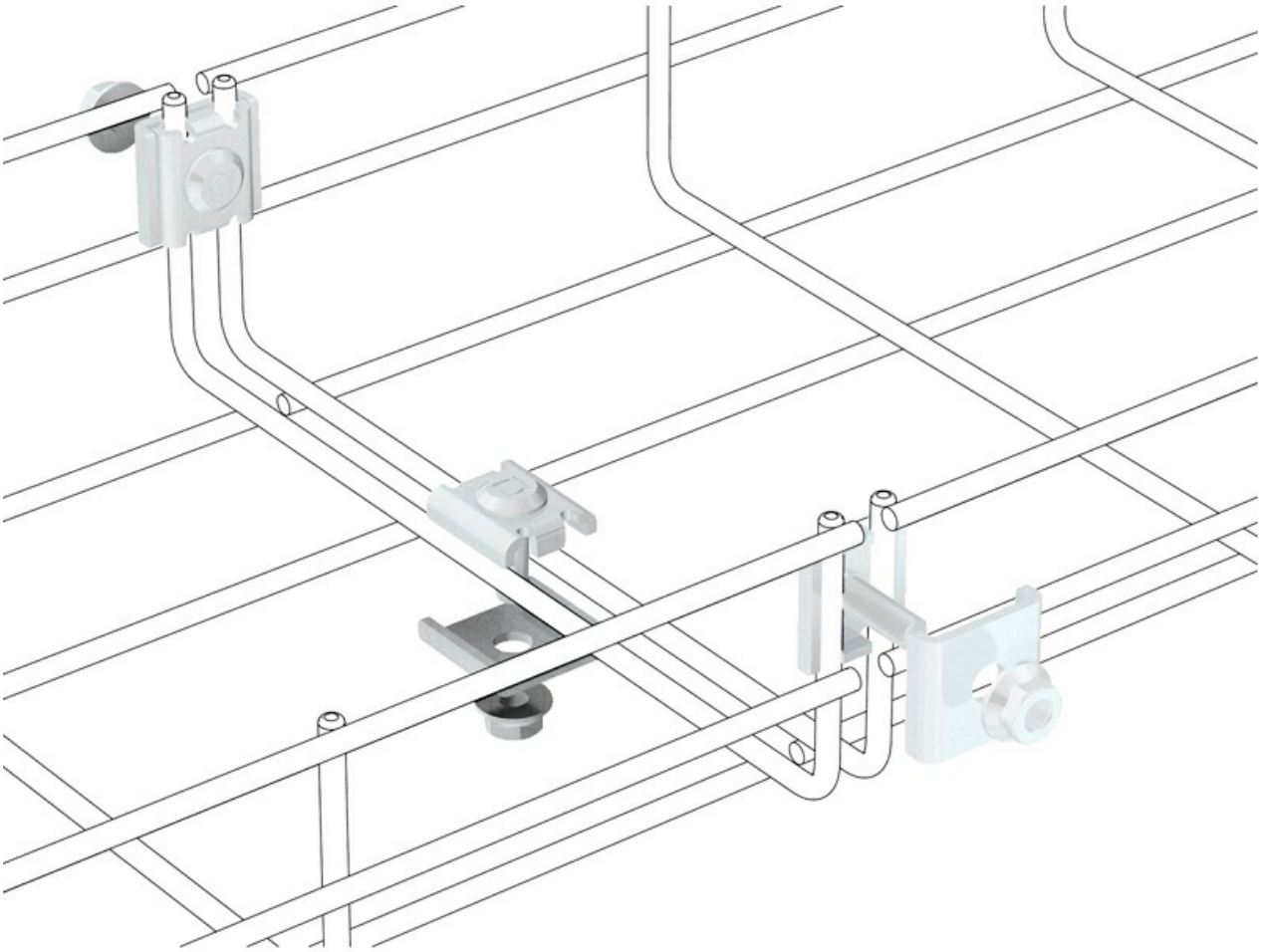

Toda a informação incluída neste documento é propriedade da Pemsa®. Estas informações não podem ser reproduzidas, no todo ou em parte, nem divulgadas a terceiros, nem utilizadas para qualquer outro fim, sem o prévio consentimento expresso por escrito da Pemsa®. Todos os direitos de Propriedade Intelectual e Industrial que possam eventualmente recair sobre esta documentação, incluindo o know-how, patentes, desenho industrial ou quaisquer outros direitos, pertencem à Pemsa®. Pemsa, Rejiband, Pemsaband, Inducanal, Rejitech, Megaband, Pemsaflex são marcas registadas propriedade da Pemsa Cable Management, S.A.